Архив - июнь 2023

- Приказ Росстандарта от 06.06.2023 N 362-ст "О прекращении применения на территории РФ межгосударственного стандарта"
- Приказ СФР от 07.06.2023 N 1027 "Об утверждении форм документов, применяемых при осуществлении зачета или возврата суммы излишне уплаченных (взысканных) страховых взносов на обязательное социальное страхование от несчастных случаев на производстве и профессиональных заболеваний, пеней и штрафов" (Зарегистрировано в Минюсте России 12.07.2023 N 74232)
- Распоряжение ОАО "РЖД" от 13.06.2023 N 1403/р "Об утверждении Инструкции по охране труда для крановщика (машиниста) козлового крана" (вместе с "ИОТ РЖД-4100612-ЦМ-281-2023. Инструкция...")
- Приказ Минюста России от 13.06.2023 N 143 "О признании утратившим силу приказа Министерства юстиции РФ от 04.04.2008 N 81 "Об организации работы по выплатам компенсаций в случае гибели (смерти), причинения телесных повреждений или иного вреда здоровью судебного пристава" (Зарегистрировано в Минюсте России 19.06.2023 N 73893)
- Приказ СФР от 28.06.2023 N 1226 "О признании утратившим силу пункта 1 приказа Фонда социального страхования РФ от 24 августа 2000 г. N 157 "О создании в Фонде социального страхования РФ единой системы учета страховых случаев, их анализа и определения размера скидок и надбавок к страховым тарифам с учетом состояния охраны труда"

Приказ Росстандарта от 06.06.2023 N 362-ст "О прекращении применения на территории РФ межгосударственного стандарта"

МИНИСТЕРСТВО ПРОМЫШЛЕННОСТИ И ТОРГОВЛИ РОССИЙСКОЙ ФЕДЕРАЦИИ

ФЕДЕРАЛЬНОЕ АГЕНТСТВО ПО ТЕХНИЧЕСКОМУ РЕГУЛИРОВАНИЮ
И МЕТРОЛОГИИ

ПРИКАЗ
ОТ 6 ИЮНЯ 2023 Г. N 362-СТ

О ПРЕКРАЩЕНИИ
ПРИМЕНЕНИЯ НА ТЕРРИТОРИИ РОССИЙСКОЙ ФЕДЕРАЦИИ
МЕЖГОСУДАРСТВЕННОГО СТАНДАРТА

В соответствии с Федеральным законом от 29 июня 2015 г. N 162-ФЗ "О стандартизации в Российской Федерации", а также введением в действие постановления Правительства Российской Федерации от 24 декабря 2021 г. N 2464 "О порядке обучения по охране труда и проверки знания требований охраны труда" приказываю:

1. Прекратить применение на территории Российской Федерации ГОСТ 12.0.004-2015 "Система стандартов безопасности труда. Организация обучения безопасности труда. Общие положения" на срок до 1 сентября 2026 г.

2. Управлению стандартизации совместно с Федеральным государственным бюджетным учреждением "Российский институт стандартизации" обеспечить размещение информации, указанной в пункте 1 настоящего приказа, на официальном сайте Росстандарта в информационно-телекоммуникационной сети "Интернет" с учетом законодательства о стандартизации.

Руководитель
А.П.ШАЛАЕВ

Приказ СФР от 07.06.2023 N 1027 "Об утверждении форм документов, применяемых при осуществлении зачета или возврата суммы излишне уплаченных (взысканных) страховых взносов на обязательное социальное страхование от несчастных случаев на производстве и профессиональных

заболеваний, пеней и штрафов" (Зарегистрировано в Минюсте России 12.07.2023 N 74232)

ФОНД ПЕНСИОННОГО И СОЦИАЛЬНОГО СТРАХОВАНИЯ
РОССИЙСКОЙ ФЕДЕРАЦИИ

ПРИКАЗ
ОТ 7 ИЮНЯ 2023 Г. N 1027

ОБ УТВЕРЖДЕНИИ ФОРМ ДОКУМЕНТОВ,
ПРИМЕНЯЕМЫХ ПРИ ОСУЩЕСТВЛЕНИИ ЗАЧЕТА ИЛИ ВОЗВРАТА
СУММЫ ИЗЛИШНЕ УПЛАЧЕННЫХ (ВЗЫСКАННЫХ) СТРАХОВЫХ ВЗНОСОВ
НА ОБЯЗАТЕЛЬНОЕ СОЦИАЛЬНОЕ СТРАХОВАНИЕ ОТ НЕСЧАСТНЫХ
СЛУЧАЕВ НА ПРОИЗВОДСТВЕ И ПРОФЕССИОНАЛЬНЫХ
ЗАБОЛЕВАНИЙ, ПЕНЕЙ И ШТРАФОВ

В соответствии с пунктами 5 - 7, 11, 22 статьи 26.12, пунктами 3 и 14 статьи 26.13 Федерального закона от 24 июля 1998 г. N 125-ФЗ "Об обязательном социальном страховании от несчастных случаев на производстве и профессиональных заболеваний" приказываю:

1. Утвердить по согласованию с Министерством труда и социальной защиты Российской Федерации:

форму акта совместной сверки расчетов по страховым взносам, пеням и штрафам с Фондом пенсионного и социального страхования Российской Федерации согласно приложению N 1;

форму заявления о зачете (возврате) суммы излишне уплаченных страховых взносов, пеней и штрафов в Фонд пенсионного и социального страхования Российской Федерации согласно приложению N 2;

форму решения о зачете суммы излишне уплаченных (взысканных) страховых взносов, пеней и штрафов в Фонд пенсионного и социального страхования Российской Федерации согласно приложению N 3;

форму заявления о возврате суммы излишне взысканных страховых взносов, пеней и штрафов в Фонд пенсионного и социального страхования Российской Федерации согласно приложению N 4;

форму решения о возврате суммы излишне уплаченных (взысканных) страховых взносов, пеней и штрафов в Фонд пенсионного и социального страхования Российской Федерации согласно приложению N 5.

2. Признать утратившим силу приказ Фонда социального страхования Российской Федерации от 17 ноября 2016 г. N 457 "Об утверждении форм документов, применяемых при осуществлении зачета или возврата сумм излишне уплаченных (взысканных) страховых взносов на обязательное социальное страхование от несчастных случаев на производстве и профессиональных заболеваний, пеней и штрафов в Фонд социального страхования Российской Федерации" (зарегистрирован Министерством юстиции Российской Федерации 5 декабря 2016 г., регистрационный N 44551).

Председатель
С.ЧИРКОВ

Распоряжение ОАО "РЖД" от 13.06.2023 N 1403/р "Об утверждении Инструкции по охране труда для крановщика (машиниста) козлового крана" (вместе с "ИОТ РЖД-4100612-ЦМ-281-2023. Инструкция...")

ОАО "РОССИЙСКИЕ ЖЕЛЕЗНЫЕ ДОРОГИ"

РАСПОРЯЖЕНИЕ
ОТ 13 ИЮНЯ 2023 Г. N 1403/Р

ОБ УТВЕРЖДЕНИИ ИНСТРУКЦИИ
ПО ОХРАНЕ ТРУДА ДЛЯ КРАНОВЩИКА (МАШИНИСТА) КОЗЛОВОГО КРАНА

В целях обеспечения безопасных условий и охраны труда работников Центральной дирекции по управлению терминально-складским комплексом - филиала ОАО "РЖД":

1. Утвердить и ввести в действие с 1 июля 2023 г. прилагаемую Инструкцию по охране труда для крановщика (машиниста) козлового крана ИОТ РЖД-4100612-ЦМ-281-2023.

2. Начальнику Центральной дирекции по управлению терминально-складским комплексом Бельскому А.Ю. довести Инструкцию, утвержденную настоящим распоряжением, до сведения причастных работников и обеспечить ее выполнение.

Заместитель генерального
директора ОАО "РЖД" -
начальник Центра фирменного
транспортного обслуживания
А.Н.ШИЛО

Утверждена
распоряжением ОАО "РЖД"
от 13 июня 2023 г. N 1403/р

Согласована
постановлением
профсоюзного комитета
ППО ОАО "РЖД" РОСПРОФЖЕЛ
от 11 апреля 2023 г. N 18/104

ИНСТРУКЦИЯ
ПО ОХРАНЕ ТРУДА ДЛЯ КРАНОВЩИКА (МАШИНИСТА) КОЗЛОВОГО КРАНА

ИОТ РЖД-4100612-ЦМ-281-2023

1. Общие требования охраны труда

1.1. Настоящая Инструкция по охране труда для крановщика (машиниста) козлового крана (далее - Инструкция) разработана в соответствии с Трудовым кодексом Российской Федерации, другими нормативными правовыми актами Российской Федерации и нормативными документами ОАО "РЖД" по вопросам охраны труда.

1.2. Инструкция устанавливает основные нормативные требования охраны труда для крановщика (машиниста) козлового крана, выполняющего погрузочно-разгрузочные работы в сфере грузовых перевозок на производственных площадках структурных подразделений Центральной дирекции по управлению терминально-складским комплексом - филиала ОАО "РЖД" (далее - ЦМ) и рекомендуется для применения в других филиалах ОАО "РЖД".

1.3. На основе настоящей Инструкции в структурных подразделениях ЦМ должны быть разработаны инструкции по охране труда для крановщика (машиниста) козлового крана с учетом конструктивных особенностей эксплуатируемых козловых кранов, применяемых специальных грузозахватных органов (электромагнитов, грейферов, захватов, клещей и т.п.), специфики выполняемых погрузочно-разгрузочных работ с контейнерными, тарно-упаковочными, сыпучими, навалочными грузами, а также других особенностей местных условий.

1.4. В процессе работы на машиниста козлового крана (далее также - машинист крана, машинист, крановщик) могут воздействовать следующие опасные и вредные производственные факторы:

движущиеся машины и механизмы;

падающие предметы (элементы оборудования, инструмент), разлетающиеся твердые, жидкие или газообразные объекты;

острые кромки, заусенцы и шероховатость на поверхностях технологического оборудования, инструмента;

повышенная запыленность и загазованность воздуха рабочей зоны;

повышенная или пониженная температура воздуха рабочей зоны;

повышенная или пониженная температура поверхностей технологического оборудования, материалов;

повышенная или пониженная влажность воздуха;

повышенный уровень шума и вибрации на рабочем месте;

повышенное значение напряжения в электрической цепи, замыкание которой может произойти через тело человека;

недостаточная освещенность рабочей зоны <1>;

<1> ГОСТ Р 54984-2012. Освещение наружное объектов железнодорожного транспорта. Нормы и методы контроля.

работа на высоте <2>;

<2> К работам на высоте относятся работы, при которых:

а) существуют риски, связанные с возможным падением работника с высоты 1,8 метра и более, в том числе:

при осуществлении работником подъема на высоту более 5 метров, или спуска с высоты более 5 метров по лестнице, угол наклона которой к горизонтальной поверхности составляет более 75°;

при проведении работ на площадках на расстоянии ближе 2 метров от не огражденных перепадов по высоте более 1,8 метра, а также, если высота защитного ограждения этих площадок менее 1,1 метра;

б) существуют риски, связанные с возможным падением работника с высоты менее 1,8 метра, если работа проводится над машинами или механизмами, поверхностью жидкости или сыпучих мелкодисперсных материалов, выступающими предметами.

(Правила по охране труда при работе на высоте, утвержденные приказом Минтруда России от 16 ноября 2020 г. N 782н).

токсичные и раздражающие химические вещества, проникающие в организм человека через органы дыхания, желудочно-кишечный тракт, кожные покровы и слизистые оболочки;

физические перегрузки;

нервно-психические перегрузки, связанные с напряженностью трудового процесса.

1.5. В процессе работы машинист крана может подвергаться следующим опасностям и рискам:

скользкие, обледеневшие, мокрые опорные поверхности металлоконструкции крана, в том числе ступени подъема в кабину крана;

перепад высот, отсутствие ограждения на высоте свыше 5 метров;

разлетающиеся твердые, жидкие или газообразные объекты;

смазочные масла, воздействующие на кожные покровы;

поверхности, имеющие высокую температуру;

охлажденные поверхности;

электрический ток, шаговое напряжение, наведенное напряжение в отключенной электрической цепи и другие опасности, связанные с воздействием электрического тока, статического электричества;

недостаточная видимость зоны производства работ;

неприменение или применение поврежденных средств индивидуальной защиты (далее - СИЗ), сертифицированных, не соответствующих размерам, не соответствующих выявленным опасностям, составу или уровню воздействия вредных факторов;

насилие от враждебно настроенных работников или других лиц.

1.6. К работе машинистом крана допускаются лица не моложе 18 лет, прошедшие профессиональное обучение, обязательный предварительный (при поступлении на работу) медицинский осмотр, психиатрическое освидетельствование, обучение по охране труда (в том числе обучение безопасным методам и приемам выполнения работ повышенной опасности, к которым предъявляются повышенные требования), обучение по оказанию первой помощи пострадавшим на производстве, обучение по использованию (применению) СИЗ (при необходимости), инструктажи по охране труда, стажировку на рабочем месте и проверку знаний требований охраны труда, противопожарные инструктажи, проверку знаний правил работы в электроустановках с присвоением группы не ниже III по электробезопасности.

1.7. Для выполнения работ на высоте машинист крана должен пройти обучение и проверку знаний безопасных методов и приемов выполнения работ на высоте.

1.8. В процессе работы машинист крана должен проходить в установленном порядке обязательный периодический медицинский осмотр, психиатрическое освидетельствование, обучение по охране труда (в том числе обучение безопасным методам и приемам выполнения работ повышенной опасности, к которым предъявляются повышенные требования), обучение по оказанию первой помощи пострадавшим на производстве, обучение по использованию (применению) СИЗ (при необходимости), инструктажи и проверку знаний требований охраны труда, противопожарные инструктажи, проверку знаний правил работы в электроустановках с присвоением группы не ниже III по электробезопасности, проверку знаний мер безопасности в объеме квалификационных требований и требований производственных инструкций.

1.9. При исполнении должностных обязанностей машинист крана должен иметь служебное удостоверение, удостоверение на право самостоятельной работы по управлению подъемным сооружением (с указанием типа подъемного сооружения), предупредительный талон по охране труда, удостоверение о проверке знаний правил работы в электроустановках, удостоверение о допуске к работам на высоте.

1.10. К проведению погрузочно-разгрузочных работ с опасными грузами с использованием козлового крана (далее также - кран) допускается машинист крана, имеющий опыт работы на данном оборудовании не менее трех лет.

1.11. Машинист крана, впервые принятый на работу или переведенный из подразделения в подразделение внутри ОАО "РЖД" с существенным изменением характера работы в зимних условиях ("первозимник"), должен пройти обучение по программе для работника, впервые приступающего к работе в зимних условиях.

1.12. При переводе на козловой кран другой конструкции машинист крана должен изучить особенности устройства и обслуживания такого крана, пройти обучение безопасным методам и приемам выполнения работ, проверку знаний требований охраны труда, стажировку на рабочем месте с приобретением практических навыков безопасного выполнения работ.

1.13. Машинист крана, направляемый в командировку в другие подразделения ОАО "РЖД", должен проходить целевой инструктаж по охране труда по месту постоянной работы, а по прибытии на место командирования - вводный инструктаж по охране труда и первичный инструктаж по охране труда в случае, если местные условия труда отличаются от условий труда на месте его постоянной работы.

1.14. Машинист крана должен знать:

правила внутреннего трудового распорядка;

технологию производства погрузочно-разгрузочных работ;

технологические карты складирования грузов;

технологический процесс, утвержденный в структурном подразделении (региональной дирекции);

опасные и вредные производственные факторы, которые могут возникнуть во время работы и меры защиты от их воздействия;

требования охраны труда, электробезопасности, пожарной и промышленной безопасности в соответствии с выполняемой работой;

безопасные методы и приемы выполнения работ;

требования технологической документации и инструкций, разработанных на основе руководств (инструкций) по эксплуатации крана;

порядок хранения и передачи ключ-марки;

схемы и безопасные способы строповки и зацепки грузов, приведенные в приложении N 1 к настоящей Инструкции;

знаковую сигнализацию для крановщиков и стропальщиков, применяемую при перемещении грузов кранами;

границы опасных зон при работе крана;

порядок действий в случаях возникновения аварий и инцидентов при обслуживании крана;

порядок подъема (спуска) в кабину крана;

правила пользования и способы проверки исправности СИЗ;

требования безопасности при выполнении работ на высоте;

правила по безопасному нахождению на железнодорожных путях;

маршруты служебных проходов;

место расположения аптечки первой помощи пострадавшим;

сигналы оповещения о пожаре, место расположения противопожарного оборудования и первичных средств пожаротушения;

порядок действий в случае пожара и правила пользования первичными средствами пожаротушения;

требования Инструкции по охране труда, разработанной для крановщика (машиниста) козлового крана или вида выполняемой им работы с учетом специфики выполняемых работ и особенностей местных условий.

1.15. В процессе работы машинист крана обязан:

соблюдать правила внутреннего трудового распорядка;

соблюдать режим рабочего времени и времени отдыха;

выполнять только ту работу, которая входит в его должностные обязанности и поручена ему непосредственным руководителем работ (далее также - руководитель работ);

соблюдать требования технологической документации и инструкций, разработанных на основе руководств (инструкций) по эксплуатации козлового крана, а также требования технологических карт, проектов производства работ;

соблюдать требования охраны труда, электробезопасности, пожарной и промышленной безопасности, установленные для выполняемой работы;

применять безопасные методы и приемы выполнения работ;

правильно использовать производственное оборудование, инструменты, сырье и материалы в соответствии с технологией производства работ;

следить за исправностью используемого оборудования и инструментов в пределах выполнения своей трудовой функции;

лично участвовать в обеспечении безопасных условий труда на своем рабочем месте в пределах выполнения своей трудовой функции;

использовать исправные грузозахватные съемные механизмы, приспособления и механизмы, инструменты, специальные приспособления, предусмотренные технологией производства работ;

быть внимательным;

соблюдать личную гигиену;

содержать в чистоте рабочее место, не допускать его загромождения деталями, приспособлениями и инструментом;

закрывать на замок кабину козлового крана при выходе из нее;

незамедлительно ставить в известность своего непосредственного руководителя о выявленных неисправностях используемого оборудования и инструментов, нарушениях применяемой технологии, несоответствии используемых сырья и материалов и приостанавливать работу до их устранения;

немедленно извещать своего непосредственного или вышестоящего руководителя о любой известной ему ситуации, угрожающей жизни и здоровью людей, о нарушении работниками

и другими лицами, участвующими в производственной деятельности, требований охраны труда, о каждом известном ему несчастном случае, происшедшем на производстве, или об ухудшении состояния своего здоровья, в том числе о проявлении признаков профессионального заболевания, острого отравления;

соблюдать требования Инструкции по охране труда, разработанной для крановщика (машиниста) козлового крана или вида выполняемой им работы с учетом специфики выполняемых работ и особенностей местных условий.

1.16. В условиях неблагоприятной эпидемиологической ситуации на территории Российской Федерации или региона, согласно требованиям законодательства Российской Федерации и органов местного самоуправления, рекомендациям Роспотребнадзора и нормам, определенным в ОАО "РЖД", машинист крана, исходя из характера выполняемой им работы, обязан:

использовать выдаваемые ему дополнительные средства защиты в соответствии с рекомендациями по их применению;

выполнять требования по соблюдению личной и общественной гигиены (в том числе социальное дистанцирование), дезинфекционные и другие рекомендованные профилактические мероприятия;

при появлении соответствующих признаков заболевания в процессе работы прекратить работу, незамедлительно проинформировать об этом своего непосредственного или вышестоящего руководителя.

При появлении соответствующих признаков заболевания, ухудшения состояния здоровья в нерабочее время, работник должен проинформировать об этом своего непосредственного или вышестоящего руководителя и далее действовать в соответствии с установленным порядком.

1.17. В процессе работы машинисту крана запрещается:

приступать к выполнению работы без специальной одежды (далее - спецодежда), специальной обуви (далее - спецобувь) и других СИЗ, применение которых оговорено соответствующими инструкциями, правилами, другой нормативной документацией;

использовать неисправные и загрязненные СИЗ, а также СИЗ с истекшим сроком испытаний и не соответствующие антропометрическим данным работника;

приступать к выполнению новой работы, не связанной с его прямыми обязанностями, без прохождения соответствующего обучения (если того требует данный вид работ) и целевого инструктажа о безопасных приемах выполнения работ;

использовать в работе неисправные и не соответствующие технологии выполняемых работ оборудование, инструмент, грузозахватные приспособления и тару;

выполнять погрузочно-разгрузочные работы без поручения и согласования с руководителем работ;

выполнять погрузочно-разгрузочные работы с нарушением требований технологического процесса, технологических карт, проектов производства работ, других нормативных документов, регламентирующих безопасное производство работ;

допускать посторонних лиц на кран и в кабину управления краном;

передавать управление краном посторонним лицам;

прикасаться к токоведущим частям электрооборудования крана;

производить ремонт крана, его механизмов и электрооборудования;

осуществлять осмотр (за исключением визуального осмотра, без выхода на конструкции крана и захода за ограждения) и ремонт главных троллей;

чистить и смазывать механизмы во время их работы;

снимать ограждения и защитные кожухи с движущихся и токоведущих частей оборудования;

эксплуатировать кран с неработоспособными ограничителями, регистраторами, указателями и тормозами, а также кран, не прошедший техническое освидетельствование;

эксплуатировать кран на неработоспособных рельсовых путях;

эксплуатировать кран с отступлениями от регламентированных размеров, установленных в руководстве (инструкции) по эксплуатации крана, между краном и посадочными лестницами, площадками, строительными конструкциями, оборудованием, штабелями грузов, траншеями;

эксплуатировать кран при скорости ветра и температуре окружающей среды, превышающих допустимые параметры, указанные в паспорте крана, а также при снегопаде, дожде, грозе, тумане, других случаях, когда сигналы стропальщика или перемещаемый груз плохо различимы;

использовать мобильную сотовую связь, аудио- и видеоплееры и другие устройства, отвлекающие внимание от выполнения своих должностных обязанностей и соблюдения необходимых мер безопасности при нахождении в зонах повышенной опасности;

перемещать груз при нахождении людей на галерее крана, в подкрановом поле и на пути передвижения крана;

находиться на территории структурного подразделения в состоянии алкогольного, наркотического или иного токсического опьянения.

1.18. При выполнении работ машинист крана должен использовать и правильно применять следующую спецодежду, спецобувь и другие СИЗ, а также дерматологические средства индивидуальной защиты и смывающие средства, положенные ему в соответствии с Едиными типовыми нормами выдачи средств индивидуальной защиты и смывающих средств <3>, Типовыми нормами бесплатной выдачи сертифицированных специальной одежды, специальной обуви и других средств индивидуальной защиты работникам железнодорожного транспорта Российской Федерации, занятым на работах с вредными и (или) опасными условиями труда, а также на работах, выполняемых в особых температурных условиях или связанных с загрязнением <4>:

<3> Единые типовые нормы выдачи средств индивидуальной защиты и смывающих средств, утвержденные приказом Минтруда России от 29 октября 2021 г. N 767н.

<4> Типовые нормы бесплатной выдачи сертифицированных специальной одежды, специальной обуви и других средств индивидуальной защиты работникам железнодорожного транспорта Российской Федерации, занятым на работах с вредными и (или) опасными условиями труда, а также на работах, выполняемых в особых температурных условиях или связанных с загрязнением, утвержденные приказом Минздравсоцразвития от 22 октября 2008 г. N 582н.

костюм для защиты от механических воздействий (костюм "Механик-Л");

обувь специальную для защиты от механических воздействий (ботинки юфтевые на маслобензостойкой подошве);

сапоги резиновые;

перчатки для защиты от механических воздействий (перчатки комбинированные или с полимерным покрытием, перчатки трикотажные);

каску защитную от механических воздействий;

очки защитные от механических воздействий, в том числе с покрытием от запотевания;

жилет сигнальный 2 класса защиты;

Зимой дополнительно:

костюм для защиты от пониженных температур "Механик";

подшлемник для защиты от пониженных температур со звукопроводными вставками (под каску);

рукавицы утепленные, или перчатки утепленные, или перчатки утепленные с защитным покрытием, нефтеморозостойкие;

сапоги юфтевые утепленные на нефтеморозостойкой подошве или валенки (сапоги валяные);

галоши на валенки (сапоги валяные);

Дерматологические средства индивидуальной защиты и смывающие средства:

средства для очищения от неустойчивых загрязнений и смывающие средства;

дерматологические средства индивидуальной защиты регенерирующего (восстанавливающего) типа.

1.19. Конкретные виды и марки средств защиты органов дыхания должны определяться в зависимости от вида перерабатываемого груза.

При использовании респираторов со сменными фильтрами замену фильтров следует осуществлять по мере загрязнения, но не реже одного раза в рабочую смену.

1.20. При производстве погрузочно-разгрузочных работ с вредными и опасными химическими веществами, пылящими грузами машинист крана должен использовать СИЗ органов зрения и дыхания.

1.21. При выполнении работы на высоте машинист крана должен соблюдать требования Правил по охране труда при работе на высоте <5> и использовать систему обеспечения безопасности работ на высоте, соответствующую существующим условиям труда, характеру и виду выполняемой работы, с учетом требований технологической документации, результатов оценки рисков и специальной оценки условий труда.

<5> Правила по охране труда при работе на высоте, утвержденные приказом Минтруда России от 16 ноября 2020 г. N 782н.

1.22. При нахождении вблизи железнодорожного пути машинист крана должен использовать одежду специальную сигнальную повышенной видимости - сигнальный жилет второго класса защиты со световозвращающими полосами и трафаретами, указывающими на его принадлежность к соответствующему структурному подразделению ОАО "РЖД" (далее - сигнальный жилет).

1.23. Машинист крана должен следить за чистотой и исправностью спецодежды, спецобуви и других СИЗ, своевременно сдавать спецодежду в химчистку (стирку) и ремонт, а также содержать места для хранения личной одежды и спецодежды в чистоте и порядке.

Специальную и личную одежду машинист крана должен хранить раздельно в специально отведенных местах.

Выносить спецодежду, спецобувь и другие СИЗ за пределы территории структурного подразделения запрещается.

1.24. В процессе работы машинист крана должен использовать для питья кипяченую или бутилированную воду. Пользоваться водой из источников (емкостей), не предназначенных для питьевых целей, запрещается.

1.25. В целях соблюдения требований электробезопасности машинисту крана запрещается:

прикасаться к арматуре общего освещения, к оборванным, оголенным электропроводам, зажимам (клеммам) и другим доступным токоведущим частям;

наступать на электрические провода и кабели;

снимать ограждения токоведущих частей оборудования.

1.26. В целях соблюдения требований пожарной безопасности курить разрешается только в установленных местах, оборудованных средствами пожаротушения и обозначенных знаком "Место для курения".

Запрещается:

размещать в кабине крана легковоспламеняющиеся и взрывоопасные вещества;

использовать огнетушители для нужд, не связанных с пожаротушением;

использовать нестандартные (самодельные) электрические электронагревательные приборы и удлинители для питания электроприборов;

хранить в кабине крана использованный обтирочный материал.

1.27. На территории структурного подразделения машинист крана должен соблюдать следующие требования безопасности:

проходить по специально установленным маршрутам, обозначенным указателями "Служебный проход", пешеходным переходам, технологическим проходам, дорожкам (настилам);

выполнять требования запрещающих, предупреждающих, указательных и предписывающих знаков безопасности и надписей, звуковых и световых сигналов, подаваемых машинистами локомотивов, водителями транспортных средств и другими работниками железнодорожного транспорта (в том числе объявления по громкоговорящей связи и сигналы оповещения);

следить за передвижением единиц подвижного состава, грузоподъемных средств, автомобилей и другого транспорта;

обходить на безопасном расстоянии места повышенной опасности (места проведения работ на высоте, погрузочно-разгрузочных работ, электросварочных и газосварочных работ).

1.28. При нахождении на железнодорожных путях машинист крана должен соблюдать следующие требования безопасности:

быть одетым в сигнальный жилет;

переходить железнодорожные пути в установленных местах (по пешеходным мостикам, тоннелям, настилам), а при их отсутствии - под прямым углом, перешагивая через рельс, не наступая на концы шпал и масляные пятна на шпалах, предварительно убедившись в том, что в этом месте с обеих сторон нет приближающегося подвижного состава;

использовать переходную площадку вагона (при ее наличии) при переходе железнодорожного пути, занятого стоящим подвижным составом. Перед подъемом и при спуске с площадки необходимо предварительно убедиться в исправности поручней, подножек и пола площадки. Прежде чем начать подъем на переходную площадку вагона следует убедиться в отсутствии разрешающего показания светофора и звуковых сигналов, подаваемых перед отправлением. При подъеме на переходную площадку и сходе с нее необходимо держаться за поручни и располагаться лицом к вагону. Руки должны быть свободны от каких-либо предметов. Перед спуском с переходной площадки вагона на междупутье следует осмотреть место схода на предмет отсутствия факторов, препятствующих безопасному спуску с вагона. В темное время суток и при неблагоприятных погодных условиях, ухудшающих видимость (туман, снегопад, гроза, ураган, сильный дождь и порывистый ветер), место схода следует осветить фонарем;

проходить между расцепленными вагонами подвижного состава, если расстояние между их автосцепками не менее 10 метров. При этом идти следует посередине разрыва;

обходить подвижной состав, стоящий на железнодорожном пути, на расстоянии не менее 5 метров от автосцепки.

В условиях плохой видимости при выходе из помещений, сооружений, находящихся вблизи железнодорожных путей, а также из-за угла здания, затрудняющего видимость железнодорожного пути, следует предварительно убедиться в отсутствии движущегося подвижного состава. В темное время суток необходимо остановиться, выждать некоторое время, пока глаза привыкнут к темноте, а окружающие предметы будут различимы.

При нахождении на железнодорожных путях в условиях плохой видимости, а также при неблагоприятных погодных условиях, при гололеде и когда зимние головные уборы ухудшают слышимость звуковых сигналов, машинисту крана следует быть особенно внимательным.

1.29. При нахождении на железнодорожных путях машинисту крана запрещается:

переходить или перебегать перед приближающимся подвижным составом, а также отходить на соседний железнодорожный путь (внутрь колеи железнодорожного пути или на край его балластной призмы) на время пропуска подвижного состава;

пролезать под стоящим подвижным составом, залезать на автосцепки или под них;

находиться в местах, отмеченных знаком безопасности "Осторожно! Негабаритное место!", при движении подвижного состава и автотранспортных средств;

наступать на рельсы или концы железобетонных шпал;

садиться на рельс;

находиться на подножках, лестницах и других наружных частях подвижного состава во время его передвижения;

переходить через стрелочные переводы, оборудованные электрической централизацией, в местах расположения остряков, а также становиться между остряком и рамным рельсом, подвижным сердечником и усовиком, в желоба на стрелочном переводе.

1.30. При обнаружении перед началом работ и (или) в ходе выполнения работ неисправностей или отсутствия узлов, механизмов, приборов безопасности и другого оборудования козлового крана, а также грузозахватных механизмов, съемных грузозахватных приспособлений, тары, инструмента, защитных приспособлений, СИЗ, освещения, нарушений применяемой технологии при производстве погрузочно-разгрузочных работ машинист крана обязан незамедлительно сообщить об этом непосредственному руководителю, а в его отсутствие - вышестоящему руководителю, и не приступать к работе (приостановить работу) до их устранения.

1.31. При обнаружении нарушения требований охраны труда, промышленной безопасности, пожарной безопасности, создающих опасность для здоровья и жизни людей или являющихся предпосылкой к аварии или пожару, машинист крана должен сообщить об этом непосредственному руководителю, а в его отсутствие - вышестоящему руководителю. В случае, если обнаруженные нарушения способствуют возникновению опасности для жизни и здоровья самого работника, он имеет право отказаться от выполнения работ до устранения такой опасности.

1.32. За нарушение требований Инструкции по охране труда для крановщика (машиниста) козлового крана, разработанной с учетом местных условий и специфики выполняемых работ, машинист крана несет ответственность в соответствии с законодательством Российской Федерации.

2. Требования охраны труда перед началом работы

2.1. Перед началом работы машинист крана должен:

надеть спецодежду и спецобувь, подготовить и проверить исправность других СИЗ, предусмотренных технологией производства работ. Спецодежду застегнуть на все пуговицы (молнии), свободные концы заправить. Карманы спецодежды освободить от посторонних предметов с острыми концами (краями). Снять с себя ювелирные украшения (кольца, цепочки, браслеты и т.п.);

получить от непосредственного руководителя задание на выполнение работ и ключ-марку на управление козловым краном в порядке, установленном в структурном подразделении;

пройти целевой инструктаж по охране труда;

ознакомиться с проектом производства работ (далее - ППР) или технологической картой (далее - ТК), разработанных для проведения погрузочно-разгрузочных работ и размещения грузов;

ознакомиться с записями в вахтенном журнале;

осмотреть место производства погрузочно-разгрузочных работ, зону перемещения груза и убедиться в отсутствии на кране и подкрановом пути ремонтного персонала и посторонних лиц;

убедиться в наличии ограждения и обозначения предупредительными знаками места производства работ козловым краном, оснащенным грейфером или электромагнитом;

ознакомиться с порядком, местом складирования и характером грузов, подлежащих перемещению (габариты, масса, опасные свойства и др.) и схемой строповки;

проверить устройства для зацепки груза в соответствии со схемой строповки. Масса груза не должна превышать паспортную грузоподъемность крана;

осмотреть крановые пути и тупиковые упоры и убедиться в отсутствии посторонних предметов на подкрановых путях;

провести осмотр крана, грузозахватных механизмов, приспособлений и тары.

2.2. При проверке СИЗ следует убедиться, что они соответствуют следующим требованиям:

каска защитная не должна иметь механических повреждений корпуса, нарушения целостности внутренней оснастки. Применять каску, попавшую под удар, и с истекшим сроком эксплуатации запрещается;

защитные очки, респираторы, защитные рукавицы (перчатки) не должны иметь механических повреждений и загрязнений;

диэлектрические перчатки не должны иметь каких-либо дефектов и повреждений (отверстия, трещины, пузыри, надрезы, неоднородные включения не каучукового характера, проводящие электрический ток, складки, защемления, раковины), загрязнений и увлажнений. Проверять отсутствие проколов или разрывов диэлектрических перчаток необходимо путем скручивания их в сторону пальцев. Наличие воздуха в скрученной перчатке будет свидетельствовать о ее целостности;

диэлектрические ковры, боты и галоши не должны иметь механических повреждений (надрывов, разрезов, отслоений, наличия посторонних жестких включений и т.п.), загрязнений и увлажнений.

На диэлектрических перчатках, ботах и галошах должен быть нанесен штамп с датой следующего очередного испытания. Использовать диэлектрическую обувь и перчатки с истекшим сроком испытания запрещается.

2.3. При осмотре крана перед началом работы машинист должен:

осмотреть кран визуально в доступных местах (без выхода на конструкции крана) и убедиться в исправности металлоконструкции, сварных, заклепочных и болтовых соединений, ходовой части, противоугонных захватов, блокировочных устройств;

проверить наличие и исправность рабочего освещения крана и зоны производства работы;

проверить наличие таблички с обозначениями учетного и заводского номеров крана, паспортной грузоподъемности и дат следующих технических освидетельствований (полного и частичного);

проверить состояние электродвигателей в доступных местах, троллеи или гибких токоподводящих кабелей, токоприемников, панелей управления, защитного заземления;

проверить закрыты ли на запор двери шкафов защитных панелей, главных рубильников, панелей магнита и люки площадок для обслуживания главных токоприемников;

проверить наличие и исправность ограждений механизмов крана, перил и ограждений галерей, площадок, лестниц крана;

проверить в кабине управления состояние пола (отсутствие выбоин, неровностей, масляных пятен и т.п.), остекления окон, наличие и исправность защитных ограждений нижних и боковых смотровых окон, в том числе дополнительного наружного ограждения нижнего смотрового окна;

проверить состояние канатов и их крепление на барабанах и в других местах. При этом следует обратить внимание на правильность укладки канатов в ручьях блоков и барабанов;

осмотреть крюк, его крепление в обойме и замыкающее устройство на нем или другой сменный грузозахватный орган, установленный вместо крюка;

проверить наличие закрытых калиток и предупредительных плакатов в местах выхода на галереи;

убедиться в отсутствии посторонних предметов на металлоконструкции крана, которые могут при движении упасть с крана;

проверить наличие и исправность звукового сигнального устройства;

проверить наличие и состояние диэлектрического ковра, диэлектрических перчаток и галош (бот) в кабине крана;

проверить комплектность средств пожаротушения, наличие свободных проходов к местам входа и выхода;

проверить наличие аптечки первой помощи.

Осмотр крана в темное время суток следует производить только при достаточном освещении зоны производства работ <6>.

<6> ГОСТ Р 54984-2012. Освещение наружное объектов железнодорожного транспорта. Нормы и методы контроля.

2.4. При осмотре крана машинист должен использовать защитные рукавицы, защитную каску и, при необходимости, светильник с автономным питанием, систему обеспечения безопасности работ на высоте.

2.5. При проведении осмотра все механизмы крана должны быть отключены, а на рукоятке главного рубильника вывешен знак безопасности "Не включать - работают люди".

2.6. При осмотре и подготовке крана к работе машинисту запрещается:

самостоятельно ремонтировать узлы, механизмы, приборы, электро- и прочее оборудование крана, а также троллейные провода и токоприемники;

осматривать и чистить кран при включенном рубильнике, установленном в кабине, и подключать кран к источнику электропитания;

производить осмотр крана при наличии на нем груза в подвешенном состоянии;

касаться неизолированных токоведущих частей электрооборудования, находящегося под напряжением;

пользоваться открытым огнем.

2.7. Машинисту крана запрещается приступать к работе, если в результате осмотра крана обнаружены:

трещины или остаточные деформации в металлоконструкции крана, ослабление креплений в соединениях металлоконструкций крана;

неработоспособность заземления, электрооборудования, указателей, ограничителей (ограничители рабочих параметров и ограничители рабочих движений), регистраторов, средств автоматической остановки, блокировок и защитных ограждений;

недопустимый износ ходовых колес, элементов механизмов и тормозов;

системы управления;

повреждение или отсутствие зажимов крепления канатов или ослабление их болтов;

повреждение грузового каната с числом обрывов проволок или износом, превышающим установленную руководством по эксплуатации крана норму, а также с оборванной прядью или местным повреждением;

наличие дефектов механизмов подъема груза, передвижения крана или тележки;

повреждение деталей тормозов или механизмов крана;

превышение износа крюка в зеве 10% и более от первоначальной высоты сечения, а также неисправность устройства, замыкающего зев крюка, и нарушение крепления крюка в обойме;

неисправность или отсутствие блокировки, звукового сигнального прибора, концевых выключателей механизмов подъема груза, передвижения крана или тележки;

повреждение канатных блоков или полиспастов;

повреждение или отсутствие ограждений механизмов, нижних и боковых окон в кабине крана, токоведущих частей электрооборудования;

отсутствие или повреждение заземления;

неисправность кранового пути и (или) тупиковых упоров;

повреждение или отсутствие противоугонных средств;

истечение срока технического освидетельствования, ремонта, технического обслуживания и профилактического осмотра крана.

2.8. При подъеме (спуске) по лестнице на кран машинист должен держаться за поручни обеими руками.

2.9. После осмотра крана перед пуском его в работу машинист должен опробовать вхолостую и проверить исправность действия всех механизмов и оборудования, в том числе электрической аппаратуры, тормозной системы, блокировок, сигнального прибора, приборов и устройств безопасности, имеющихся на кране.

2.10. При выявлении неисправностей козлового крана машинист, не приступая к работе, должен отключить кран с помощью рубильника, сделать соответствующую запись в вахтенном журнале и доложить об этом непосредственному руководителю и лицу, ответственному за содержание подъемных сооружений (далее - ПС) в работоспособном состоянии.

Устранение неисправностей козлового крана осуществляет ремонтный персонал структурного подразделения. До устранения выявленной неисправности с подтверждением соответствующей записью в вахтенном журнале приступать к работе на кране машинисту запрещается.

2.11. При осмотре съемных грузозахватных приспособлений (далее также - СГП, стропы) машинист крана должен убедиться в их исправности и в наличии на них клейм или бирок с обозначением номера, даты испытания и грузоподъемности.

При проверке СГП следует применять защитные рукавицы.

2.12. Запрещается эксплуатация СГП (цепных и канатных строп, колец, петель, скоб, подвесок, обойм, карабинов, звеньев), у которых:

имеются трещины любых размеров и расположения;

отсутствуют или повреждены маркировочные бирки;

деформированы коуши;

имеются трещины на опрессовочных втулках;

повреждены или отсутствуют оплетки или другие защитные элементы при наличии выступающих концов проволоки у места заплетки;

имеется смещение каната в заплетке или втулках;

отсутствуют или повреждены предохранительные замки на крюках;

имеется износ поверхности элементов или местные вмятины, приводящие к уменьшению площади поперечного сечения на 10% и более;

имеются остаточные деформации, приводящие к изменению первоначального размера элемента более чем на 3%;

имеются места сосредоточения обрывов проволок;

имеется поверхностный и внутренний износ и коррозия;

имеется разрыв одной или нескольких прядей;

имеется местное уменьшение диаметра каната, включая разрыв сердечника;

уменьшена площадь поперечного металлического сечения проволок каната (потери внутреннего сечения);

имеется деформация в виде волнистости, корзинообразности, выдавливания проволок и прядей, раздавливания прядей, заломов, перегибов;

имеются повреждения в результате температурного воздействия или электрического дугового разряда;

имеется интенсивность возрастания остаточного удлинения после приработки каната;

имеются повреждения резьбовых соединений и других креплений.

3. Требования охраны труда во время работы

3.1. Общие требования охраны труда во время работы

3.1.1. Погрузочно-разгрузочные работы машинист крана должен осуществлять в соответствии с технологическим процессом, утвержденным в структурном подразделении, руководством по эксплуатации крана, производственной инструкцией, ППР или ТК.

3.1.2. Работу по перемещению груза несколькими ПС, разгрузку и погрузку полувагонов, работу ПС при отсутствии маркировки веса груза и схем строповки, а также работу по перемещению конструкций, имеющих большую парусность и габариты, машинист крана должен осуществлять под непосредственным руководством инженерно-технического работника, ответственного за безопасное производство работ с применением ПС.

3.1.3. Выполнять погрузочно-разгрузочные работы при производстве маневровой работы железнодорожного подвижного состава, поданного на разгрузку (погрузку), запрещается.

3.1.4. Во время работы машинист крана не должен отвлекаться от своих прямых обязанностей.

3.1.5. Подниматься на кран и спускаться с него во время работы механизмов подъема или передвижения крана или тележки запрещается.

3.1.6. Операции по подъему, опусканию и перемещению груза машинист крана должен выполнять по команде стропальщика (сигнальщика), при обслуживании крана несколькими стропальщиками - по команде старшего стропальщика. При подаче стропальщиком непонятной, нераспознаваемой команды машинист крана должен потребовать ее повторения.

В случаях, когда зона обслуживания крана полностью не просматривается из кабины управления (с места управления), а также отсутствует радио- или телефонная связь между машинистом крана и стропальщиком, машинист крана должен действовать по передаваемым сигналам сигнальщика, назначенного из числа стропальщиков лицом, ответственным за безопасное производство работ с грузоподъемными механизмами.

Машинист крана должен реагировать на сигналы, поступающие только от одного стропальщика (сигнальщика). Исключением является сигнал "Стоп", который машинист крана должен выполнять вне зависимости от того, кто его подает.

Знаковая сигнализация для крановщиков и стропальщиков, применяемая при перемещении грузов кранами, приведена в приложении N 2 к настоящей Инструкции.

3.1.7. Включение и остановку механизмов крана машинист крана должен производить плавно, без рывков, не допуская раскачивания груза.

Быстрое опускание груза, а также его спуск путем принудительного растормаживания запрещаются.

3.1.8. Совмещение движений (крановых операций) машинист крана должен осуществлять только в соответствии с указаниями, содержащимися в руководстве по эксплуатации крана. При этом, одновременное включение механизмов не допускается.

3.1.9. Машинист крана должен выполнять перевод механизмов с прямого хода на обратный только после полной их остановки, за исключением случаев, когда необходимо предотвратить аварию или несчастный случай.

3.1.10. Машинист крана должен снижать скорость перед подходом крана к концевым выключателям или отключающим их устройствам.

Использование концевых выключателей в качестве рабочих органов отключения механизмов запрещается.

3.1.11. При приближении крана к переносным тупиковым упорам и переносным отключающим линейкам машинист крана должен подавать звуковой сигнал, следить за положением переносных тупиковых упоров и переносных отключающих линеек, а также за передвижениями другого крана (при выполнении работ несколькими кранами).

Подъезжать к тупиковым упорам или к соседнему крану следует на пониженной скорости.

Приближаться к переносным тупиковым упорам и переносным отключающим линейкам одновременно двумя кранами запрещается.

3.1.12. В процессе работы крана машинист должен подавать звуковой сигнал в следующих случаях:

при включении механизмов передвижения крана и тележки, а также при включении механизма подъема, за исключением выполнения технологических операций магнитными, грейферными, стрипперными, клещевыми, грабельными кранами и кранами-перегружателями;

при приближении крана с грузом к людям, находящимся на пути движения крана и (или) перемещения груза. Если люди не уходят с пути движения крана и (или) перемещения груза, крановщик должен остановить кран;

при приближении крана к другому крану, работающему на том же крановом пути;

при перемещении груза на малой высоте;

перед включением механизмов подъема или передвижения крана или тележки, если в работе был перерыв (остановка);

перед каждым включением виброударных рыхлительных установок.

3.1.13. До начала операций по подъему, перемещению и опусканию груза машинист крана обязан убедиться, что весь задействованный в работе с козловым краном персонал находится на безопасном расстоянии, вне рабочей зоны перемещения крана и возможного падения груза. Допускается нахождение стропальщика возле груза во время его подъема или опускания, если груз находится на высоте не более 1 метра от уровня площадки.

3.1.14. Если кран оснащен специальным грузозахватным органом (электромагнитом, грейфером, захватами, клещами разных видов и др.), крановщик перед подъемом груза должен убедиться в том, что груз надежно захвачен грузозахватным органом.

3.1.15. При производстве погрузочно-разгрузочных работ машинист крана должен:

обеспечивать нахождение крана в состоянии, исключающем его самопроизвольное перемещение;

устанавливать крюк подъемного механизма над грузом таким образом, чтобы при подъеме груза исключалось наклонное положение грузового каната. При наличии у крана двух механизмов подъема одновременная их работа запрещается. Крюк неработающего механизма следует держать поднятым в верхнем положении;

следить за тем, чтобы при опускании крюка, подъемного электромагнита, грейфера или другого грузозахватного механизма (органа) на уровень ниже обычного в самом нижнем положении крюка на барабане оставалось не менее 1,5 витка каната;

начинать подъем груза с предварительного поднятия его на высоту не более 0,2 - 0,3 метра с последующей остановкой для проверки правильности строповки и надежности действия тормоза. При обнаружении неравномерности натяжения строп или ненадежности строповки груза по сигналу стропальщика машинист крана должен опустить груз для повторной строповки;

осуществлять горизонтальное перемещение груза (грузозахватного органа или грузозахватного приспособления без груза) на 0,5 метра выше встречающихся на пути конструкций, оборудования, штабелей грузов, бортов подвижного состава и других предметов. При подъеме груза (грузозахватного органа или грузозахватного приспособления без груза) машинист крана должен следить, чтобы поднимаемый груз не уперся в нижний пояс фермы крана;

перемещать и опускать груз (грузозахватный орган или грузозахватное приспособление без груза), находящийся вблизи стены, колонны, штабеля, контейнера, транспорта и другого оборудования только при отсутствии людей (в том числе стропальщика) между перемещаемым грузом (грузозахватным органом или грузозахватным приспособлением без груза) и указанными частями здания, транспорта и оборудования;

следить за предотвращением раскачивания груза и касания металлоконструкций крана, сооружений, транспорта и другого оборудования, расположенного в непосредственной близости от места перемещения груза;

производить подъем и перемещение груза, только после освобождения поднимаемого груза от всех креплений;

кантовать грузы кранами только на кантовальных площадках или в специально отведенных местах;

поднимать и перемещать груз со штабеля, предварительно убедившись в безопасном местонахождении всех работников, задействованных в данной работе;

производить укладку и разборку груза равномерно, не нарушая установленные для складирования грузов габариты и не загромождая проходы;

внимательно следить за канатами. В случае спадания их с барабанов или блоков, образования петель или обнаружения повреждений, приостанавливать работу крана.

3.1.16. При работе крана, оснащенного электромагнитом, машинист крана дополнительно должен:

производить включение магнитного поля электромагнита только после опускания его на груз, который необходимо поднять. После включения магнитного поля следует поднять груз на высоту не более 0,5 метра и задержать на несколько секунд (до 10 секунд для металлолома);

опускать электромагнит на груз осторожно;

производить опускание груза и электромагнита только двигателем.

В нерабочем состоянии электромагнит должен быть опущен на землю, при этом напряжение с электромагнита должно быть снято. При обрыве питающего кабеля электромагнита контроллер должен быть выключен.

Производить перемещение грузов кранами, оснащенными грейфером или электромагнитом, при нахождении людей в зоне перемещения грузов запрещается.

Укладывать грузы с выключением магнитного поля и их сбрасыванием с высоты запрещается.

3.1.17. При работе крана, оснащенного грейфером, машинист крана должен следить за тем, чтобы челюсти грейфера были плотно закрыты.

При работе крана, оснащенного грейфером, допускается производить перемещение сыпучих и кусковых материалов, если размер кусков не превышает 300 мм, а насыпная масса не превышает величину, установленную для данного грейфера.

3.1.18. Запрещается поднимать с помощью крана груз в следующих случаях:

масса груза неизвестна или превышает грузоподъемность крана (с учетом грузозахватных механизмов и приспособлений);

груз неправильно застропован или застропован работниками, не имеющими удостоверения стропальщика;

груз засыпан землей, примерз к земле (вагону, платформе), заложен другими грузами, укреплен болтами и т.п.;

груз находится в неустойчивом положении;

груз подвешен за один рог двурогого крюка.

3.1.19. При производстве погрузочно-разгрузочных работ машинисту крана запрещается:

производить регулировку тормоза механизма подъема при поднятом грузе, а также устанавливать приспособления для растормаживания тормоза вручную;

открывать и осматривать пусковые приспособления, контроллеры, распределительные щиты и пр.;

использовать предохранительные устройства крана в качестве стандартных средств для остановки движений крана;

выводить из действия приборы безопасности (заклинивать контакторы, отключать ограничители высоты подъема, электрическую защиту и т.п.), тормоза, а также производить

работу краном при их неисправности;

инициировать движения крана, если сигнал, подаваемый стропальщиком (сигнальщиком), не понятен машинисту крана;

использовать кран для перемещения грузов при выполнении с моста крана строительных, малярных и других работ;

производить подъем и перемещение груза при недостаточной освещенности рабочей зоны и отсутствии его прямой видимости <7>;

<7> ГОСТ Р 54984-2012. Освещение наружное объектов железнодорожного транспорта. Нормы и методы контроля.

перемещать груз, застропованный рабочими, не имеющими удостоверения стропальщика, а также допускать использование съемных грузозахватных приспособлений без бирок или клейм;

производить погрузку и разгрузку грузов при отсутствии утвержденных схем строповок с указанием способов правильной обвязки и зацепки груза;

перемещать груз при нахождении под ним людей, в том числе обслуживающего персонала, а также в местах, где возможно зажатие их между частями крана и другими сооружениями, предметами и оборудованием;

производить подъем груза за буксирные приспособления (крюки) путем захвата за них тросами, цепями или крюком подъемного механизма, а также при косом натяжении тросов или цепей;

производить подъем и перемещать груз двумя подъемными сооружениями без соответствующего разрешения;

подтаскивать груз по земле, рельсам и лагам крюком, грейфером или электромагнитом крана при наклонном положении канатов. Допускается применять направляющие блоки, обеспечивающие вертикальное положение грузовых канатов;

освобождать краном защемленные грузом съемные грузозахватные приспособления (стропы, канаты, цепи, клещи, траверсы, спредеры и т.п.);

передвигать краном платформы, полувагоны, тележки и другие транспортные средства;

поднимать людей или груз (тару) с находящимися на нем людьми, а также груз, выравниваемый тяжестью людей или поддерживаемый руками;

пользоваться концевыми выключателями в качестве рабочих органов для автоматической остановки механизмов крана;

передавать управление краном лицам, не имеющим на это прав, и крановщикам, не назначенным распорядительным документом по структурному подразделению, а также допускать к самостоятельному управлению краном учеников и стажеров без контроля за их действиями;

поднимать баллоны со сжатыми и сжиженными газами, не уложенные в специальные контейнеры;

использовать кран для исправления коммерческих неисправностей без раскрепления и частичной или полной погрузки (разгрузки) перевозимых материалов и оборудования;

оставлять на конструкции крана инструмент, незакрепленное оборудование, спецодежду и другие посторонние предметы, в том числе при кратковременном перерыве в работе;

сбрасывать инструмент, материалы и запасные части с крана;

выполнять работы по устранению неисправностей механизмов и электрооборудования крана, подключению крана к источнику электропитания, замене плавких предохранителей, подключению отопительных приборов;

производить подъем и перемещение тары, заполненной выше бортов или черты заполнения;

оставлять без присмотра груз в подвешенном состоянии;

раскачивать и ударять грузы;

допускать разворачивание (выравнивание) груза руками при его высоте более 1 метра;

допускать перемещение грузов за элементы упаковки (скрутки, стяжки, не предназначенные для строповки);

допускать перемещение пакетов брусьев, шпал, столбов, если отдельные шпалы, брусья, столбы в нем захвачены только одной стропой, а также при неравномерном натяжении строп;

опускать груз на транспортное средство, а также поднимать груз при нахождении людей в кузове или кабине данного транспортного средства;

допускать использование грузозахватных механизмов и приспособлений (грузозахватных органов) при выполнении работ, для которых они не предназначены.

3.1.20. Опускать грузы следует равномерно, на предварительно подготовленное место на подкладки соответствующей прочности и толщины с исключением их падения, опрокидывания или сползания.

3.1.21. Машинист крана обязан опустить груз, прекратить работу крана и сообщить об этом непосредственному руководителю и инженерно-техническому работнику, ответственному за безопасное производство работ с применением ПС, в следующих случаях:

при выявлении неисправности механизмов и деформации в металлоконструкции крана;

при обнаружении неисправности кранового пути;

при появлении напряжения на корпусе электродвигателя, контроллера, кожухе аппаратов, крюке или металлоконструкциях крана;

при ложном срабатывании электрической, тепловой или другой защиты крана, а также приборов безопасности;

при обнаружении неисправности тормозов, приборов безопасности;

при недостаточном освещении места работы крана, сильном снегопаде или тумане, а также при плохой видимости сигналов стропальщика или перемещаемого груза;

при понижении температуры воздуха ниже показателя, указанного в паспорте крана;

при приближении грозы, сильном ветре, скорость которого превышает показатель, указанный в паспорте крана. При этом, следует принять меры против угона крана ветром в виде закрепления крана при прогнозируемой или действующей скорости ветра более 14 м/с;

при неправильной укладке или спадании каната с барабана или блоков, образовании петель, обнаружении повреждения канатов;

при закручивании канатов грузового полиспаста;

по сигналу "Стоп", кем бы этот сигнал не был подан.

3.1.22. Подъем и перемещение длинномерных грузов в пакетирующих стропах следует осуществлять не менее чем двумя пакетирующими стропами соответствующей грузоподъемности.

3.1.23. При производстве погрузочно-разгрузочных работ с пылящими грузами, со сжатыми, сжиженными и растворенными под давлением газами, с химическими и ядовитыми веществами машинист крана, кроме спецодежды и спецобуви, должен использовать защитные очки, респиратор или противогаз.

3.1.24. При производстве работ по рыхлению смерзшихся грузов внутри полувагона (хоппер-дозатора) включение электродвигателя виброрыхлителя машинист крана должен осуществлять только после установки рамы виброрыхлителя на борт полувагона (хоппер-дозатора) и ослабления подъемного каната.

Перед включением электродвигателя виброрыхлителя машинист крана должен убедиться в отсутствии работников внутри полувагона (хопер-дозатора) и на расстоянии не ближе 2 метров от открытых люков.

Запрещается:

применять вибрационные машины для разгрузки неисправных вагонов;

восстанавливать сыпучесть грузов путем разбивания груза грузозахватными приспособлениями;

проталкивать в проемы люков полувагонов и бункеров хоппер-дозаторов смерзшиеся грузы грейферами и другими грузозахватными приспособлениями.

3.1.25. При внезапном прекращении электропитания или остановке крана по другим причинам машинист крана должен поставить штурвалы или рукоятки контроллеров в нулевое положение и выключить рубильник в кабине. Если груз остался в поднятом положении, машинист обязан через стропальщика или других рабочих вызвать инженерно-технического работника, ответственного за безопасное производство работ с применением ПС, и в его присутствии опустить груз путем ручного растормаживания. До прихода ответственного лица машинист крана не должен допускать нахождение или проход людей под поднятым грузом.

3.1.26. В перерыве между работами, а также по завершении работ груз, тару, съемные грузозахватные приспособления и механизмы машинист крана должен опустить на землю (отведенное место, площадку), а несъемные грузозахватные устройства, механизмы и приспособления поднять в верхнее положение, рубильник отключить и запереть на замок дверь кабины крана.

3.1.27. При любом временном уходе с крана машинист крана должен отключить вводной рубильник, вынуть ключ-марку из защитной панели крана и взять его с собой, а дверь кабины козлового крана запереть на замок. Далее закрепить кран имеющимися противоугонными средствами.

3.1.28. При каждой вынужденной остановке крана машинист крана должен сделать соответствующую запись в вахтенном журнале и доложить лицу, ответственному за содержание крана в работоспособном состоянии.

3.1.29. При вынужденной остановке не у посадочной площадки спуск из кабины машинист крана должен осуществлять в порядке, установленном в структурном подразделении и указанном в производственной инструкции.

3.2. Требования охраны труда при перемещении грузов двумя и более кранами

3.2.1. Грузоподъемные операции при одновременном действии нескольких кранов машинист крана должен осуществлять под контролем и руководством инженерно-технического работника, ответственного за безопасное производство работ кранами, а также в соответствии с ППР или ТК, в которых должны быть приведены схемы строповки и перемещения груза с указанием последовательности выполнения операций, положения кранов, требований по безопасному перемещению груза.

3.2.2. При одновременном действии нескольких кранов на одном или на расположенных рядом крановых путях во избежание столкновения машинист крана должен внимательно следить за передвижениями смежного крана, исправностью концевых выключателей и не допускать сближения кранов менее чем на 1 метр.

3.2.3. При подъеме и перемещении груза несколькими козловыми кранами машинист крана должен следить, чтобы движения кранов были синхронизированы, а нагрузка, приходящаяся на каждый козловой кран, не превышала его грузоподъемности. При необходимости следует заранее предпринять меры для точного определения центра тяжести.

3.2.4. При подъеме и перемещении несколькими кранами груза, присоединенного к ним посредством использования траверсы, машинисту крана следует контролировать допускаемое отклонение траверсы (груза) от заданного положения в пространстве с помощью передачи визуальной и (или) звуковой информации в кабину управления средствами инструментального контроля (теодолитом, установкой бесконтактных датчиков).

3.2.5. Подталкивать кран другим краном запрещается.

3.3. Требования охраны труда при погрузке и разгрузке транспортных средств

3.3.1. Погрузка и разгрузка автомашин и полувагонов должны осуществляться со стационарных эстакад или навесных площадок для стропальщиков.

3.3.2. Погрузку и разгрузку полувагонов машинист крана должен выполнять по технологии, утвержденной руководителем структурного подразделения, в которой определены места нахождения стропальщиков при перемещении грузов, а также возможность выхода их на эстакады и навесные площадки.

3.3.3. Перед проведением погрузочно-разгрузочных работ машинист крана должен убедиться в полной остановке и закреплении от ухода транспортного средства (автотранспорта, железнодорожного подвижного состава), поданного под погрузку (разгрузку).

3.3.4. Погрузка и разгрузка полувагонов, платформ, автомашин и других транспортных средств должны выполняться без нарушения их равновесия.

Нахождение людей в вагонах, полувагонах, на платформах, в кузове и кабине автомашин и других транспортных средств при подъеме и опускании грузов не допускается. В противном случае машинист крана должен прекратить подъем и опускание груза и сообщить о данном нарушении ответственному за безопасное производство работ.

3.3.5. Погрузку грузов на подвижной состав тележки вагонов машинист должен производить равномерно. Разница в загрузке тележек вагонов не должна превышать:

для четырехосных вагонов - 10 тонн;

для шестиосных вагонов - 5 тонн;

для восьмиосных вагонов - 20 тонн.

При этом нагрузка, приходящаяся на каждую тележку, не должна превышать половины грузоподъемности данного типа вагона, а поперечное смещение общего центра тяжести груза от вертикальной плоскости продольной оси вагона не должно превышать 100 мм.

3.3.6. При погрузке и разгрузке платформ и полувагонов запрещается:

выгружать грузы грейферами, имеющими зубья, и опускать грейферы с ударом об пол платформы или полувагона, ударять грейфером о борта платформ, обшивку и верхнюю обвязку кузова полувагона;

касаться тросами верхней обвязки кузова полувагона при погрузке с помощью лебедки;

грузить грузы с температурой выше 100 °С;

грузить и выгружать сыпучие грузы гидравлическим способом;

грузить на четырехосные платформы с деревянными бортами навалочные грузы без установки стоек в торцевые и боковые наружные стоечные скобы;

грузить железобетонные плиты, конструкции и другие подобные грузы в наклонном положении с опорой на стенки кузова полувагона;

грузить кусковые или смерзшиеся руды, камень и другие навалочные грузы массой отдельных кусков более 100 кг с раскрыванием грейфера на высоте более 2,3 метра от пола вагона или поверхности груза;

грузить грузы краном, оснащенным магнитом, с выключением электромагнита и сбрасыванием груза с высоты более 0,5 метра от пола вагона или поверхности груза;

грузить пиломатериал и бревна на платформы выше стоек;

осуществлять передвижение вагонов краном.

3.3.7. При погрузке и разгрузке контейнеров машинист крана должен соблюдать следующие требования:

поднимать контейнеры с захватом за четыре фитинга, рымы (кольца);

устанавливать контейнеры на все нижние угловые фитинги, не нарушая их равновесия, ярусности складирования, габаритов разгрузки и не загромождая проходы. Контейнеры нестандартных длин допускается устанавливать на стандартные контейнеры при условии, что их фитинги совпадают;

устанавливать раздельно груженые и порожние контейнеры;

устанавливать груженые и порожние контейнеры на твердую свободную поверхность, очищенную от посторонних предметов, снега и льда, с соблюдением габарита (не ближе 0,7 метра от выступающих частей крана);

устанавливать контейнеры на грузовой площадке с соблюдением противопожарных разрывов.

3.3.8. При производстве работ по перемещению контейнеров запрещается:

производить совместную погрузку (разгрузку) двух и более контейнеров;

поднимать контейнер с движущегося вагона;

поднимать контейнер с находящимися на нем людьми, а также контейнер, выравниваемый весом людей или поддерживаемый руками;

поднимать контейнер, закрепленный у основания, а также контейнер с находящимися на нем незакрепленными предметами и с открытыми дверями;

перемещать контейнер над кабиной автотранспорта;

оставлять контейнер в подвешенном состоянии;

подтаскивать контейнер по земле, вагону с помощью натяжения грузовых канатов;

отрывать контейнер, примерзший к земле, заложенный или защемленный другими контейнерами;

устанавливать контейнеры на силовые электрические кабели или в непосредственной близости от них;

загромождать проходы, проезды при установке контейнеров.

3.3.9. При погрузке и разгрузке из транспортного средства металлопроката в виде стержней круглого или квадратного сечения металла в пачках должны применяться стропы с крюками

и пакетирующие стропы.

3.3.10. При разгрузке листового металла краном с магнитной шайбой машинист крана предварительно должен получить информацию о месте опускания магнитной шайбы на груз.

3.3.11. Мелкоштучные грузы при погрузке в транспортное средство следует перемещать только в специально предназначенной для этого таре, исключающей возможность выпадения отдельных частей груза. Перемещение кирпича на поддонах без ограждения разрешается производить только при разгрузке (погрузке) транспортных средств на землю (и с земли).

4. Требования охраны труда в аварийных ситуациях

4.1. Общие требования охраны труда при возникновении аварийных ситуаций

4.1.1. Во время погрузочно-разгрузочных работ могут произойти следующие аварийные ситуации:

разрушение, излом, повреждения (изгиб, деформация, трещины) металлоконструкций крана, осей колес, других элементов крана, подкранового пути;

падение крана;

внезапная остановка крана при замыканиях в электрических цепях;

потеря устойчивости крана (проседание грунта, поломка выносной опоры, перегруз и т.п.);

самопроизвольное движение крана в результате стихийных природных явлений (ураган, землетрясение и т.п.);

столкновение смежно работающих кранов;

падение груза;

утечка, просыпание опасного вещества, повреждение тары или подвижного состава с опасным грузом;

загорание, приводящее к пожару, взрыву.

4.1.2. При возникновении аварийной ситуации машинист крана обязан:

прекратить перемещение груза;

подать предупредительный звуковой сигнал;

опустить груз на землю (пол, площадку);

отключить вводной рубильник козлового крана;

покинуть кабину крана;

закрепить кран противоугонными средствами и уйти в безопасное место, сообщив о случившемся руководителю работ.

4.1.3. При ликвидации аварийной ситуации следует действовать в соответствии с инструкцией по действию в аварийных ситуациях на опасном производственном объекте, утвержденной в структурном подразделении.

4.1.4. Обо всех аварийных ситуациях машинист крана обязан сделать запись в вахтенном журнале и поставить в известность работника, ответственного за содержание крана в работоспособном состоянии.

4.1.5. В случаях, когда невозможно опустить груз, машинист крана должен по возможности принять меры к его спуску ручным растормаживанием в присутствии лица, ответственного за безопасное производство работ. Перед спуском должны быть приняты меры по ограждению места под грузом, вывешиванию плакатов "опасная зона", "проход закрыт" и не допускать нахождения или прохода людей под поднятым грузом.

4.1.6. При внезапном прекращении подачи электроэнергии или сильном падении напряжения при наличии на крюке поднятого груза машинист крана обязан остановить работу крана, отключить рубильник и принять меры к ограждению места под грузом.

4.1.7. При возникновении угрозы разрушения крановых путей или металлоконструкций козлового крана машинист должен немедленно прекратить работу, остановить и обесточить кран и покинуть пределы опасной зоны.

4.1.8. В случае остановки крана не у посадочной площадки и необходимости эвакуации спуск машиниста крана производится при помощи приставной лестницы со стороны выхода из кабины крана либо с помощью устройства для эвакуации машиниста крана.

Спуск машиниста крана в таких случаях производится под непосредственным руководством специалиста, ответственного за безопасное производство работ с применением крана с обязательным использованием системы обеспечения безопасности работ на высоте.

4.1.9. В случае зажатия одного из работников комплексной бригады грузом необходимо:

прекратить дальнейшую работу;

отключить работающие механизмы;

убедиться в отсутствии опасности для остальных работников;

принять меры к освобождению пострадавшего из-под груза;

при необходимости и по возможности оказать пострадавшему первую помощь;

предупредить окружающих об опасности и сообщить о случившемся руководителю работ.

4.1.10. При обнаружении подозрительного предмета прикасаться к нему и использовать в непосредственной близости от него мобильную связь запрещается.

В случае срабатывания взрывного устройства следует принять меры по спасению пострадавших и оказанию первой помощи (при необходимости и по возможности).

4.1.11. В случае противоправных действий сторонних лиц не следует вступать с ними в споры, прибегать к резким выражениям или совершать какие-либо действия, провоцирующие осложнение обстановки. О факте правонарушения посторонними лицами следует сообщить в правоохранительные органы.

4.1.12. В случае получения травмы или ухудшения состояния своего здоровья, в том числе при проявлении признаков острого профессионального заболевания (отравления), машинист крана должен прекратить работу и поставить в известность своего непосредственного или вышестоящего руководителя.

В случае получения травмы другим работником или ухудшения состояния его здоровья машинист крана должен оказать пострадавшему первую помощь (при необходимости и по возможности), немедленно сообщить об этом своему непосредственному или вышестоящему руководителю и принять меры по сохранению до начала расследования обстановки, какой она была на момент происшествия, если это не угрожает жизни и здоровью других лиц.

4.2. Требования безопасности при неблагоприятных метеорологических условиях

4.2.1. При неблагоприятных метеорологических условиях (туман, снегопад, буран, сильный дождь, гроза, ураган, сильный ветер, скорость которого превышает значения, указанные в инструкциях по эксплуатации крана, и т.д.) машинист крана должен прекратить работу, опустить груз на землю, площадку или перекрытие, покинуть кабину крана и закрепить его всеми имеющимися противоугонными средствами.

Прятаться под деревьями, вблизи шатких конструкций, подъемных сооружений (кранов) запрещается.

4.2.2. При усилении скорости ветра рекомендуется продвигать кран к тупиковому упору по направлению ветра на первых позициях с фиксацией остановок, не допуская разгона.

4.2.3. При угоне крана ветром машинист крана должен принять меры к его остановке в соответствии с указаниями, изложенными в руководстве по эксплуатации крана, отключить электропитание, покинуть кабину и закрепить кран имеющимися противоугонными средствами.

4.2.4. Спускаться с крана при повышенной скорости ветра следует только при достижении крана упора в попутный буфер.

После спуска машинист крана должен немедленно закрепить кран имеющимися противоугонными средствами.

4.2.5. В случае невозможности установить кран упором в попутный буфер, спускаться с него можно только после закрепления его на все рельсовые захваты персоналом, находящимся на производственной площадке.

4.3. Требования безопасности в случае пожара

4.3.1. При обнаружении очага пожара машинист крана должен действовать в соответствии с требованиями Инструкции о мерах пожарной безопасности, действующей в структурном подразделении.

4.3.2. При возникновении очага пожара (загорания) в кабине крана машинист крана должен:

оценить сложившуюся ситуацию;

прекратить работу;

опустить груз на землю, площадку или перекрытие;

отключить электрооборудование, находящееся под напряжением;

отключить рубильник питающей сети крана;

сообщить о пожаре руководителю работ, в пожарную службу, указав точное место его возникновения, и привлечь персонал, находящийся на производственной площадке, для закрепления крана на все рельсовые захваты;

если потушить очаг пожара в кабине крана первичными средствами пожаротушения не представляется возможным, машинист крана должен незамедлительно покинуть кабину крана.

4.3.3. Для тушения электрооборудования следует применять только углекислотные или порошковые огнетушители.

Пользоваться водными и воздушно-пенными огнетушителями и водой при тушении электроприборов, аппаратуры, кабелей, электрических машин, находящихся под напряжением, запрещается. При тушении электроустановок, находящихся под напряжением, не следует подносить раструб огнетушителя ближе 1 метра к электроустановке и пламени.

4.3.4. При использовании углекислотного огнетушителя во избежание обморожения рук следует использовать хлопчатобумажные рукавицы (перчатки).

4.3.5. При использовании огнетушителя струю огнетушащего вещества направлять на людей запрещается.

4.3.6. При тушении горящих твердых материалов струю пены следует направлять в точку наибольшего горения, сбивая пламя снизу.

При попадании пены на незащищенные участки тела необходимо стереть ее платком или другим материалом и обильно промыть слабой струей проточной воды.

4.3.7. При тушении очага загорания кошмой пламя следует накрывать так, чтобы огонь из-под нее не попал на человека.

4.3.8. При тушении очага пожара песком совок не следует поднимать на уровень глаз, во избежание попадания в них песка.

4.3.9. Если на человеке загорелась одежда, нужно как можно скорее погасить огонь. При этом нельзя сбивать пламя незащищенными руками.

Воспламенившуюся одежду нужно быстро сбросить, сорвать либо погасить, заливая водой, а зимой присыпая снегом. Можно сбить пламя, катаясь в горящей одежде по полу, земле. На человека в горящей одежде можно также накинуть плотную ткань, одеяло, брезент, которые после ликвидации пламени необходимо убрать, чтобы уменьшить термическое воздействие на кожу человека. Человека в горящей одежде нельзя укутывать с головой, так как это может привести к поражению дыхательных путей и отравлению токсичными продуктами горения.

4.4. Требования электробезопасности в аварийных ситуациях и освобождение пострадавшего от действия электрического тока

4.4.1. При поражении электрическим током необходимо как можно быстрее освободить пострадавшего от действия электрического тока (отключить часть электросети или электроустановку, которой касается пострадавший, с помощью выключателя, рубильника или другого отключающего аппарата). При этом, оказывающий помощь не должен прикасаться к пострадавшему без применения надлежащих мер предосторожности, так как это опасно для жизни. Он должен следить за тем, чтобы самому не оказаться в контакте с токоведущей частью или под напряжением шага, находясь в зоне растекания тока.

4.4.2. При напряжении до 1000 В в случае, если невозможно быстро отключить электрический ток, для отделения пострадавшего от токоведущих частей или провода следует воспользоваться палкой, доской или каким-либо другим сухим предметом, не проводящим электрический ток.

Можно оттащить пострадавшего от токоведущих частей за одежду (если она сухая и отстает от тела), например, за полы пиджака или пальто, за воротник, избегая при этом прикосновения к окружающим металлическим предметам и частям тела пострадавшего, не прикрытым одеждой.

Для изоляции рук оказывающий помощь (если ему необходимо коснуться тела пострадавшего, не прикрытого одеждой) должен надеть диэлектрические перчатки или обмотать руку шарфом, натянуть на руку рукав пиджака или пальто, накинуть на пострадавшего резиновый ковер, прорезиненную материю (плащ) или просто сухую материю.

Можно также изолировать себя, встав на резиновый ковер, сухую доску или какую-либо не проводящую электрический ток подстилку, сверток сухой одежды и т.п.

При отделении пострадавшего от токоведущих частей следует действовать одной рукой.

4.4.3. При напряжении выше 1000 В для отделения пострадавшего от токоведущих частей необходимо использовать диэлектрические перчатки и диэлектрические боты и действовать изолирующей штангой или изолирующими клещами, рассчитанными на соответствующее напряжение. При отсутствии средств защиты отделять пострадавшего от токоведущих частей выше 1000 В можно только после снятия напряжения с токоведущих частей.

4.4.4. Если пострадавший от действия электрического тока находится на высоте, то до прекращения действия электрического тока следует принять меры по предотвращению падения пострадавшего и получения дополнительной травмы.

4.5. Оказание первой помощи пострадавшим

4.5.1. Первая помощь оказывается пострадавшему при наличии у него следующих состояний:

отсутствие сознания;

остановка дыхания и кровообращения;

наружные кровотечения;

инородные тела верхних дыхательных путей;

травмы различных областей тела;

ожоги, эффекты воздействия высоких температур, теплового излучения;

обморожение и другие эффекты воздействия низких температур;

отравления.

4.5.2. Мероприятия по оценке обстановки и обеспечению безопасных условий для оказания первой помощи:

определение угрожающих факторов для собственной жизни и здоровья и для жизни и здоровья пострадавшего (наличие загазованности, угрозы взрыва, пожара, обрушения здания, поражения электрическим током или движущимися механизмами и пр.);

устранение угрожающих факторов для жизни и здоровья (при условии обеспечения собственной безопасности);

прекращение действия повреждающих факторов на пострадавшего;

оценка количества пострадавших;

извлечение пострадавшего из транспортного средства или других труднодоступных мест;

перемещение пострадавшего (осуществляется только в тех случаях, если оказание помощи на месте происшествия невозможно).

После осуществления вышеуказанных мероприятий необходимо:

немедленно вызвать бригаду медицинской помощи или другую специальную службу, сотрудники которой обязаны оказывать первую помощь в соответствии с федеральным законом или со специальным правилом;

придать пострадавшему оптимальное положение тела;

контролировать состояния пострадавшего (сознание, дыхание, кровообращение) и оказывать психологическую поддержку;

передать пострадавшего бригаде медицинской помощи, другим специальным службам, сотрудники которых обязаны оказывать первую помощь в соответствии с федеральным законом или со специальным правилом.

4.5.3. Мероприятия по определению признаков жизни и восстановлению проходимости дыхательных путей у пострадавшего:

определить наличие сознания у пострадавшего (отвечает на вопросы или нет);

определить наличие кровообращения путем проверки пульса на магистральных артериях (при отсутствии пульса - провести сердечно-легочную реанимацию);

запрокинуть голову пострадавшего с подъемом подбородка (при отсутствии признаков повреждения шейного отдела позвоночника);

выдвинуть нижнюю челюсть (открыть пострадавшему рот);

определить наличие дыхания с помощью слуха, зрения и осязания;

при наличии инородных тел (рвотные массы, вставные зубные протезы и т.д.) в полости рта - удалить;

при наличии пульса на сонных артериях и отсутствии дыхания, проводить только искусственное дыхание "Рот ко рту" или "Рот к носу".

При оценке состояния пострадавшего необходимо также обращать внимание на состояние видимых кожных покровов и слизистых (покраснение, бледность, синюшность, желтушность, наличие ран, ожоговых пузырей и др.), а также на позу (естественная или неестественная).

Если пострадавший не отвечает на вопросы и неподвижен, зрачки не реагируют на свет (нормальная реакция зрачка на свет: при затемнении - расширяется, при освещении - сужается) и у него отсутствует пульс на сонной или другой доступной артерии, необходимо немедленно приступить к проведению реанимационных мероприятий.

4.5.4. Мероприятия по поддержанию проходимости дыхательных путей:

придание пострадавшему устойчивого бокового положения;

запрокидывание головы с подъемом подбородка (при отсутствии признаков повреждения шейного отдела позвоночника);

выдвижение нижней челюсти (открыть пострадавшему рот).

4.5.5. Правила проведения сердечно-легочной реанимации:

пострадавшего необходимо уложить на ровную жесткую поверхность, освободить грудную клетку от одежды и приступить к проведению наружного массажа сердца и искусственного дыхания;

наружный массаж сердца выполняется выпрямленными в локтевых суставах руками со сложенными одна на другую ладонями путем надавливания резкими толчками на область нижней трети грудины. Глубина продавливания грудной клетки - не менее 3 - 4 см, частота надавливания - 90 - 110 раз в минуту;

перед проведением искусственного дыхания необходимо, обмотав палец марлей или платком, очистить полость рта пострадавшего от инородных тел (сгустков крови, слизи, рвотных масс, выбитых зубов и др.);

при проведении искусственного дыхания способом "Рот ко рту" необходимо зажать нос пострадавшего, захватить подбородок и выдвинуть нижнюю челюсть (открыть пострадавшему рот), запрокинуть его голову (при отсутствии признаков повреждения шейного отдела позвоночника) и сделать быстрый полный выдох в рот. Губы проводящего искусственное дыхание (через марлю или платок) должны быть плотно прижаты ко рту пострадавшего;

после того, как грудная клетка пострадавшего достаточно расширилась, вдувание прекращают - грудная клетка спадает, что соответствует выдоху;

в случае, когда челюсти пострадавшего плотно сжаты, лучше применить способ "Рот к носу". Для этого голову пострадавшего необходимо запрокинуть назад и удерживать одной рукой, положенной на темя, а другой - приподнять нижнюю челюсть и закрыть рот. Сделав глубокий вдох, производящий искусственное дыхание должен плотно, через марлю или платок, обхватить губами нос пострадавшего и сделать быстрый полный выдох;

гигиеничнее и удобнее производить искусственное дыхание при помощи специальных устройств, входящих в комплектацию укладок первой помощи, в соответствии с требованиями прилагаемых к ним инструкций;

на каждые два дыхательных движения должно приходиться 30 массажных движений сердца (2 вдоха - 30 компрессий - 2 вдоха и т.д.);

реанимационные мероприятия необходимо проводить до прибытия медицинского персонала или до появления у пострадавшего пульса и самостоятельного дыхания.

4.5.6. Мероприятия по обзорному осмотру пострадавшего и временной остановке наружного кровотечения:

обзорный осмотр пострадавшего на наличие кровотечений;

пальцевое прижатие артерии;

наложение жгута;

максимальное сгибание конечности в суставе;

прямое давление на рану;

наложение давящей повязки.

При венозном кровотечении кровь темная, вытекает сплошной струей. Способ остановки кровотечения - наложение давящей повязки в области ранения, приподняв пострадавшую часть тела.

При сильном артериальном кровотечении кровь алая, вытекает быстро пульсирующей или фонтанирующей струей. Способ остановки кровотечения - сдавливание артерии пальцами с

последующим наложением жгута, закрутки или резкое сгибание конечности в суставе с фиксацией ее в таком положении.

Жгут на конечности накладывают выше места ранения, обводя его вокруг поднятой к верху конечности, предварительно обернутой какой-либо мягкой тканью (бинтом, марлей), и связывают узлом на наружной стороне конечности. После первого витка жгута необходимо прижать пальцами сосуд ниже места наложения жгута и убедиться в отсутствии пульса. Следующие витки жгута накладывают с меньшим усилием.

При наложении жгута на шею требуется положить на рану тампон (упаковку бинта), поднять вверх руку пострадавшего с противоположной стороны раны и наложить жгут так, чтобы виток жгута одновременно охватил руку и шею, прижимая на ней тампон. После этого необходимо срочно вызвать врача.

При наложении жгута (закрутки) под него следует положить записку с указанием времени его наложения. Летом наложение жгута допускается не более чем на один час, а зимой - на 30 минут.

4.5.7. Действия по удалению инородного тела из верхних дыхательных путей:

встать позади пострадавшего;

наклонить его вперед;

нанести 5 резких ударов между лопатками пострадавшего основанием ладони;

проверить, не удалось ли устранить закупорку после каждого удара.

Если инородное тело не удалено, необходимо использовать следующий прием: встать позади пострадавшего, обхватить его руками и сцепить их в замок чуть выше его пупка и резко надавить. Повторять серию надавливаний 5 раз.

4.5.8. Мероприятия по подробному осмотру пострадавшего в целях выявления признаков травм и оказанию первой помощи при них:

проведение осмотра головы;

проведение осмотра шеи;

проведение осмотра груди;

проведение осмотра спины;

проведение осмотра живота и таза;

проведение осмотра конечностей;

наложение повязок при травмах различных областей тела, в том числе герметизирующей при ранении грудной клетки;

проведение иммобилизации (с помощью подручных средств или с использованием изделий медицинского назначения);

фиксация шейного отдела позвоночника (с помощью подручных средств или с использованием изделий медицинского назначения).

В случае проникающего ранения грудной клетки (при каждом вдохе пострадавшего воздух со свистом всасывается в рану, а при выдохе с шумом выходит из нее), необходимо как можно быстрее наложить герметизирующую повязку - закрыть рану салфеткой (по возможности стерильной) с толстым слоем марли, а поверх нее закрепить кусок клеенки или любого другого материала, не пропускающего воздух.

При переломах, вывихах необходимо провести иммобилизацию (обездвиживание) поврежденной части тела при помощи шины (стандартной или изготовленной из подручных средств - доски, рейки, палки, фанеры), обернутой мягким материалом, и с помощью бинта зафиксировать ее так, чтобы обеспечить неподвижность поврежденного участка тела.

При закрытом переломе шину необходимо накладывать поверх одежды. При открытых переломах необходимо до наложения шины перевязать рану.

Шину необходимо располагать так, чтобы она не ложилась поверх раны и не давила на выступающую кость. При отсутствии шины необходимо прибинтовать поврежденную ногу к здоровой, проложив между ними мягкий материал (свернутую одежду, вату, поролон).

При падении с высоты, при доступности оперативного оказания медицинской помощи больного не следует перемещать.

Пострадавшего с травмой позвоночника сажать или ставить на ноги запрещается.

При болях в шейном отделе позвоночника необходимо зафиксировать голову и шею (вручную, подручными средствами, с использованием изделий медицинского назначения).

При повреждении головы пострадавшего следует уложить на спину, на голову наложить тугую повязку (при наличии открытой раны - стерильную), положить холодный предмет и обеспечить полный покой до прибытия врачей.

При растяжении связок необходимо наложить на место растяжения тугую повязку и холодный компресс.

Не допускается самим предпринимать каких-либо попыток вправления травмированной конечности.

При ранениях не допускается промывать рану водой, вливать в рану спиртовые и любые другие растворы, удалять из раны песок, землю, камни и другие инородные тела.

Не допускается накладывать вату непосредственно на рану.

4.5.9. Первая помощь при травмах глаз

При ранениях глаза острыми или колющими предметами, а также повреждениях глаза при сильных ушибах пострадавшего следует срочно направить в ближайшее медицинское учреждение.

Попавшие в глаза предметы не следует вынимать из глаза, чтобы еще больше не повредить его. На глаз (оба глаза) наложить стерильную повязку.

При попадании пыли или порошкообразного вещества в глаза следует промыть их слабой струей проточной воды.

При ожогах глаз химическими веществами, необходимо открыть веки и обильно промыть глаза в течение 5 - 7 минут слабой струей проточной воды, после чего пострадавшего отправить в ближайшее медицинское учреждение.

При ожогах глаз горячей водой, паром промывание глаз не проводится. На глаз (оба глаза) пострадавшего накладывают стерильную повязку и направляют его в ближайшее медицинское учреждение.

4.5.10. Первая помощь при электротравмах

При поражении электрическим током у пострадавшего возможны остановка дыхания и прекращение сердечной деятельности.

В случае отсутствия дыхания необходимо приступить к искусственной вентиляции легких. При отсутствии дыхания и прекращении сердечной деятельности следует применить искусственное дыхание и непрямой массаж сердца.

Искусственное дыхание и непрямой массаж сердца следует выполнять до тех пор, пока не восстановится естественное дыхание пострадавшего или до прибытия бригады медицинской помощи.

При наличии у пострадавшего термического ожога на пораженный участок кожи следует наложить стерильную повязку.

Пострадавшего от поражения электрическим током, независимо от его самочувствия и отсутствия жалоб, необходимо направить в ближайшее медицинское учреждение.

4.5.11. Первая помощь при термическом ожоге

При ожогах первой степени (наблюдается покраснение и небольшой отек кожи) и второй степени (образуются пузыри, наполненные жидкостью) на обожженное место необходимо наложить стерильную повязку.

Не следует смазывать обожженное место жиром и мазями, вскрывать или прокалывать пузыри.

При ожогах третьей степени следует на обожженное место наложить стерильную повязку и немедленно отправить пострадавшего в ближайшее медицинское учреждение.

Смазывать обожженное место жиром, маслами или мазями, отрывать пригоревшие к коже части одежды, запрещается. Пострадавшему необходимо дать обильное питье.

4.5.12. Первая помощь при переохлаждениях и обморожениях

При переохлаждении (озноб, мышечная дрожь, заторможенность, посинение или побледнение губ, снижение температуры тела) пострадавшего необходимо доставить в теплое помещение, затем снять одежду и растереть тело, одеть теплую сухую одежду или укрыть теплым одеялом, дать теплое сладкое питье.

При легком обморожении (кожа бледная и холодная, нет пульса у запястий и лодыжек, потеря чувствительности) необходимо пострадавшего доставить в теплое помещение, растереть обмороженное место чистым сукном или варежкой. Обмороженное место не допускается растирать снегом. Когда кожа покраснеет и появится чувствительность, наложить стерильную повязку.

Если при обморожении появились пузыри необходимо перевязать обмороженное место сухим стерильным материалом. Не допускается вскрывать и прокалывать пузыри.

Во всех случаях переохлаждения и обморожения пострадавшего следует направить в медицинское учреждение или вызвать бригаду скорой медицинской помощи.

4.5.13. Первая помощь при тепловом или солнечном ударе

Признаки теплового или солнечного удара: слабость, сонливость, головная боль, жажда, тошнота, возможно учащение дыхания, повышение температуры тела и потеря сознания.

При солнечном или тепловом ударе пострадавшего необходимо перенести в затемненное прохладное место, уложить его, подняв голову, раздеть и обтереть тело холодной водой, положить на голову и на область сердца холодный компресс, давать обильное питье. Если пострадавший не дышит, следует приступить к проведению наружного массажа сердца и искусственного дыхания. При потере сознания более чем на 3 - 4 минуты, пострадавшего следует перевернуть на живот. Потерявшему сознание человеку не следует вливать в рот жидкость.

4.5.14. Первая помощь при отравлениях

При отравлении токсическими веществами следует:

оценить состояние пострадавшего и выяснить обстоятельства происшедшего;

вызвать бригаду скорой медицинской помощи (в случае лекарственного отравления предъявить упаковку от лекарств прибывшему медицинскому работнику);

при отравлении токсическими веществами через дыхательные пути убедиться об отсутствии личной угрозы, вывести или вынести пострадавшего в безопасное место, расстегнуть одежду, стесняющую дыхание, и обеспечить приток свежего воздуха, в помещении - открыть окна и двери;

определить наличие у пострадавшего самостоятельного дыхания;

при отравлении токсическими веществами через рот если пострадавший в сознании, обеспечить промывание желудка. При этом, дать выпить несколько стаканов воды комнатной температуры. После приема каждых 300 - 500 мл воды следует вызвать рвоту, надавив пальцами на корень языка. Общий объем принятой жидкости при промывании желудка должен быть не меньше 2,55 литров. Промывание желудка проводить до чистых вод. При отсутствии сознания желудок промывать запрещается;

при отсутствии признаков жизни (отсутствие сознания, самостоятельного дыхания) приступить к проведению искусственного дыхания и непрямого массажа сердца до восстановления самостоятельного дыхания или до прибытия медицинского персонала;

после восстановления дыхания (или если дыхание было сохранено) придать пострадавшему устойчивое боковое положение, укрыть пострадавшего одеялом (теплыми вещами) и обеспечить постоянный контроль за дыханием до прибытия бригады скорой медицинской помощи.

При отравлениях газами недопустимо проводить искусственное дыхание "Рот ко рту" без использования специальных масок, защищающих спасателя от выдоха пострадавшего.

При отравлении недоброкачественными пищевыми продуктами следует:

вызвать у пострадавшего искусственную рвоту и промыть желудок, при этом дать ему выпить большое количество (до 6 - 10 стаканов) теплой воды.

4.5.15. Первая помощь при укусах змей.

При укусах змей необходимо:

уложить пострадавшего и обеспечить ему покой;

наложить сухую повязку на место укуса;

иммобилизовать укушенную конечность любыми подручными средствами и придать по возможности возвышенное положение месту укуса;

приложить холод на место укуса;

дать пострадавшему обильное питье (сладкую или подсоленную воду).

Запрещается:

отсасывать яд из раны пострадавшего;

прижигать или прикладывать тепло к месту укуса;

накладывать жгут;

резать место укуса;

поить пострадавшего кофе или алкоголем.

Пострадавшего необходимо доставить в медицинское учреждение.

4.5.16. Первая помощь при укусах насекомых.

При укусах насекомых следует удалить жало (при наличии), промыть место укуса чистой водой и наложить на него повязку (не слишком тугую), приложить холод.

При укусе клеща запрещается самостоятельно его извлекать. Пострадавшего необходимо доставить в медицинское учреждение.

При аллергической реакции у пострадавшего на укус насекомого необходимо незамедлительно вызвать бригаду скорой медицинской помощи и доставить его в медицинское учреждение.

5. Требования охраны труда по окончании работы

5.1. По окончании работы машинист крана должен:

опустить груз на землю, освободить от груза крюк, съемное грузозахватное приспособление или тару;

опустить съемный грузозахватный механизм на отведенное для этого место (пол, площадку), а несъемный грузозахватный механизм (устройство, приспособление) - поднять в верхнее положение;

вывести кран на место его стоянки;

привести кран в безопасное положение в нерабочем состоянии;

перевести в нулевое положение штурвалы и рукоятки всех контроллеров и командоконтроллеров, отключить главный рубильник (автомат) в кабине управления и вынуть ключ-марку из замка панели;

включить соответствующие блокировки тормозных устройств;

привести в порядок рабочее место (выполнить уборку кабины крана, протереть стекла, выключить освещение и отопительные приборы);

закрыть кабину управления на замок;

спуститься с крана;

закрепить кран имеющимися противоугонными средствами (захватами, тормозными башмаками и др.);

отключить вводный автомат;

сдать радиостанцию для подзарядки аккумулятора;

осмотреть кран, очистить его оборудование;

сделать запись в вахтенном журнале о выявленных дефектах и неисправностях узлов и элементов крана и сообщить об этом инженерно-техническому работнику, ответственному за содержание крана в работоспособном состоянии, а также сменщику - при работе крана в несколько смен;

сдать ключ-марку лицу, ответственному за его хранение;

снять и убрать в установленные места хранения спецодежду, спецобувь и другие СИЗ. Загрязненную и неисправную спецодежду при необходимости сдать в стирку, химчистку, ремонт;

вымыть руки, при необходимости принять душ с применением смывающих средств.

5.2. Для поддержания кожного покрова в хорошем состоянии следует использовать дерматологические средства индивидуальной защиты регенерирующего (восстанавливающего) действия.

Дерматологическое средство регенерирующего (восстанавливающего) действия (крем) необходимо наносить на чистую, вымытую кожу.

При возникновении раздражения кожных покровов необходимо поставить в известность своего непосредственного руководителя и обратиться за медицинской помощью в медицинское учреждение.

5.3. Обо всех неисправностях оборудования, механизмов и приспособлений, нарушениях производственного процесса и требований охраны труда, выявленных во время работы, а также о принятых мерах к их устранению машинист крана должен сообщить непосредственному или вышестоящему руководителю и сделать запись в ведомость несоответствий КСОТ-П.

Приложение N 1
к Инструкции по охране труда
для крановщика (машиниста)
козлового крана

СХЕМЫ СТРОПОВКИ НАИБОЛЕЕ ЧАСТО ПЕРЕВОЗИМЫХ ГРУЗОВ

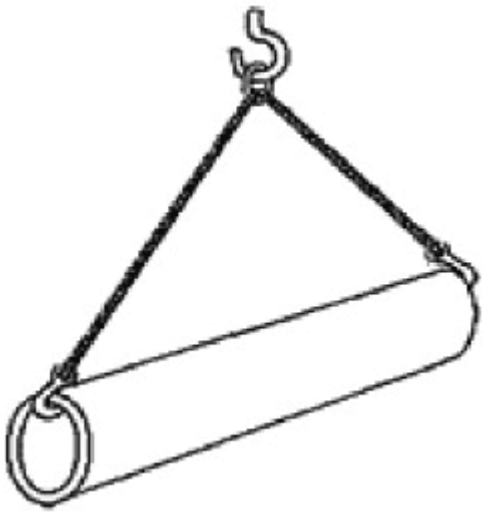	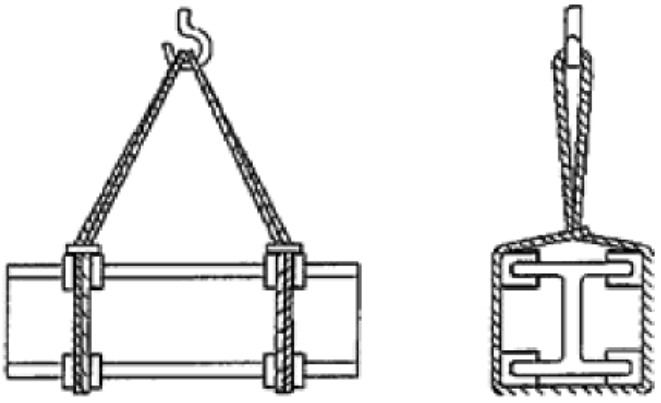
Строп с крюками для металлической трубы	Универсальные стропы для двутавровой балки

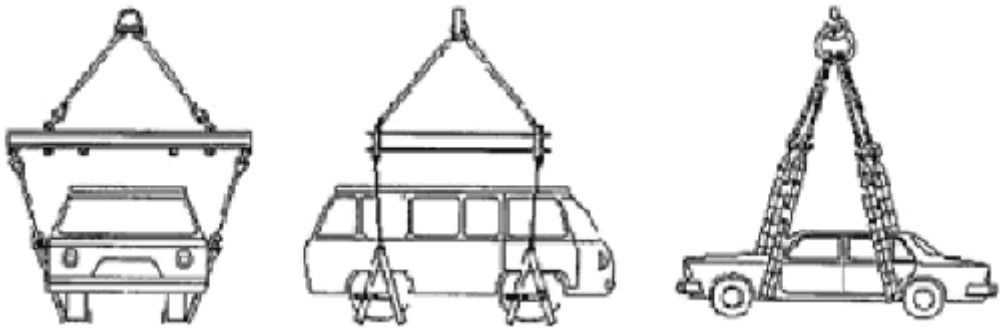

Захват и ленточные стропы для микроавтобусов и легковых автомобилей

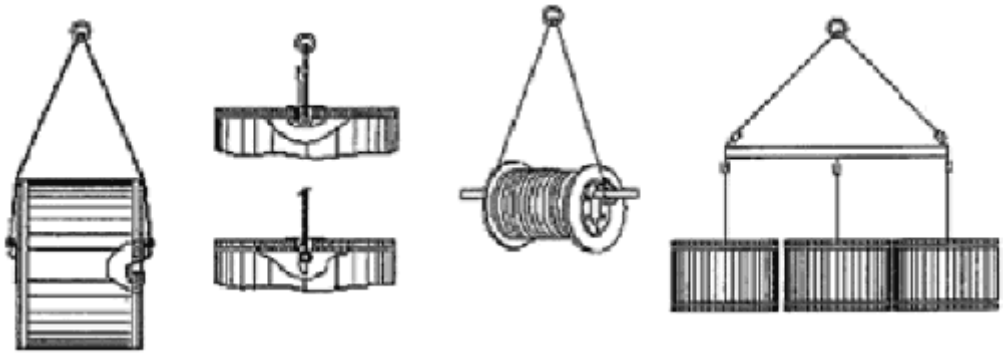

Специальные захваты для барабанов

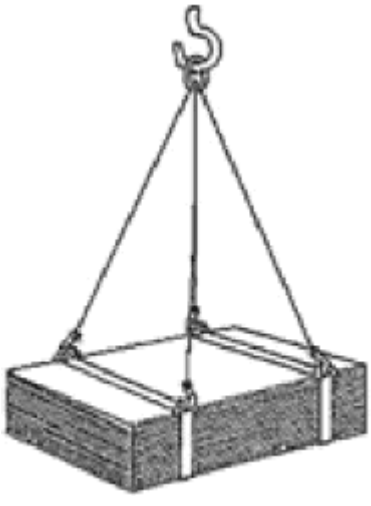

Пакет листового металла

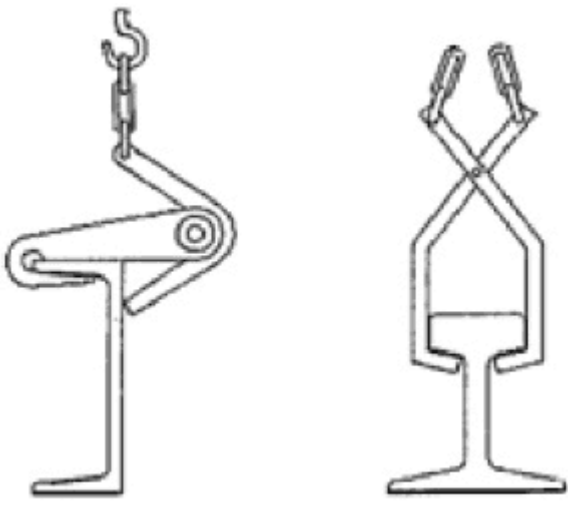

Клещевые захваты для швеллера и рельса

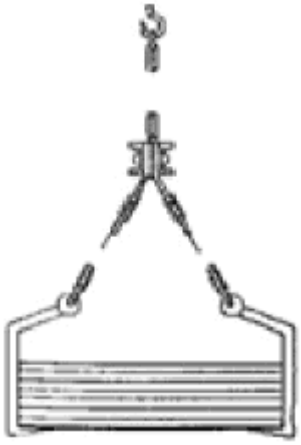

Подхват для листового металла пакетами

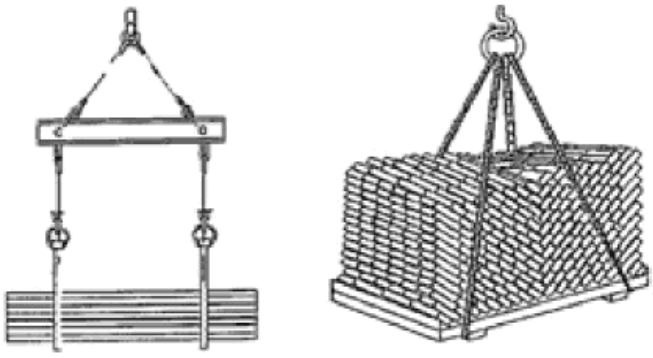

Поддон с кирпичом

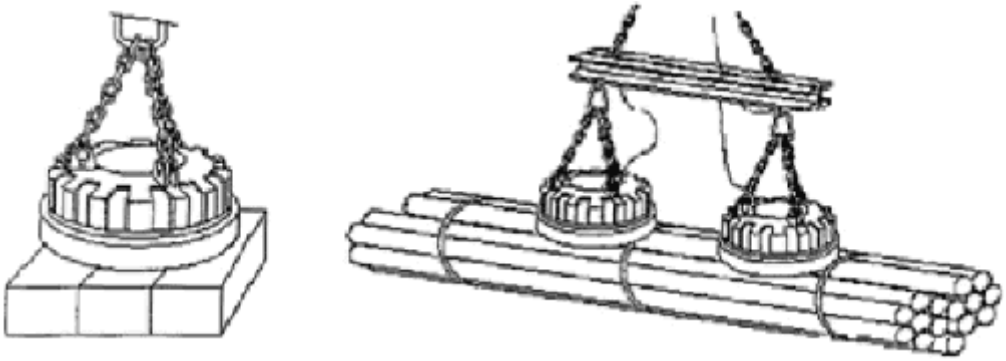

Грузоподъемные электромагниты

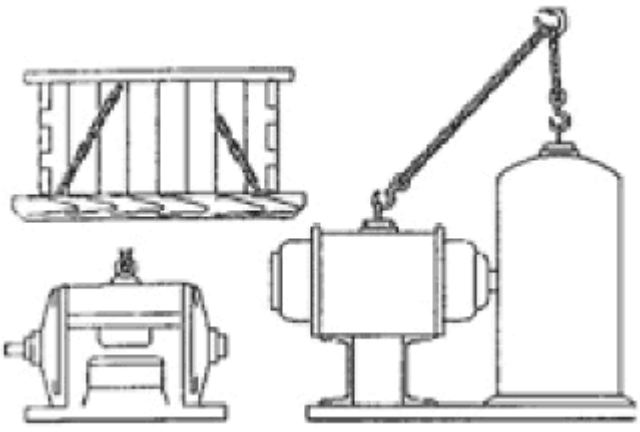

Промышленное оборудование

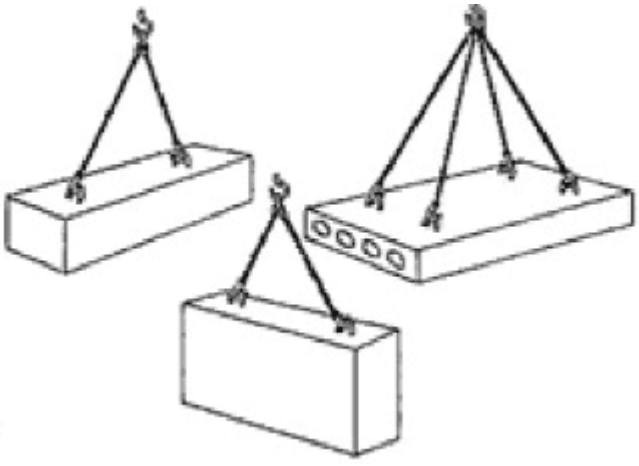

Железобетонные изделия

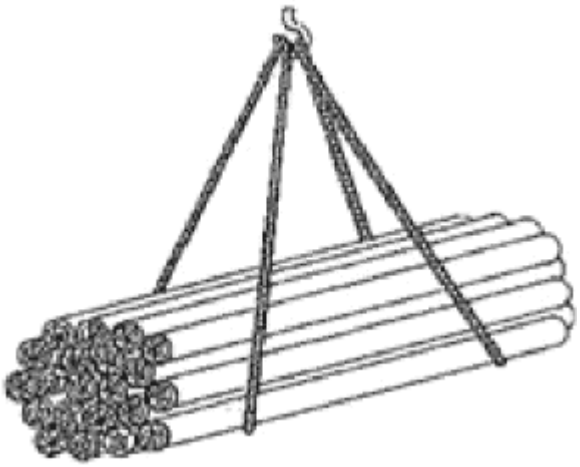

Универсальные стропы для круглого леса

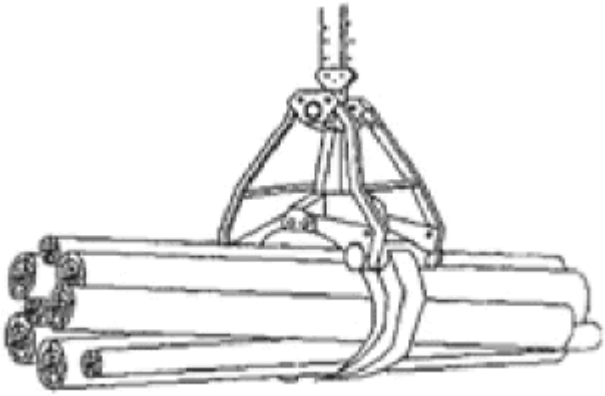

Грейферный захват для круглого леса

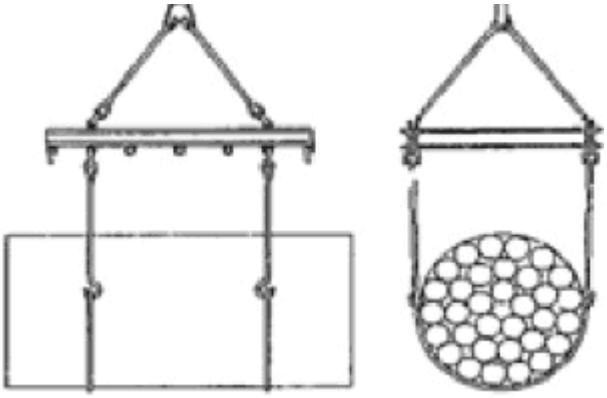

Универсальная траверса для различных грузов

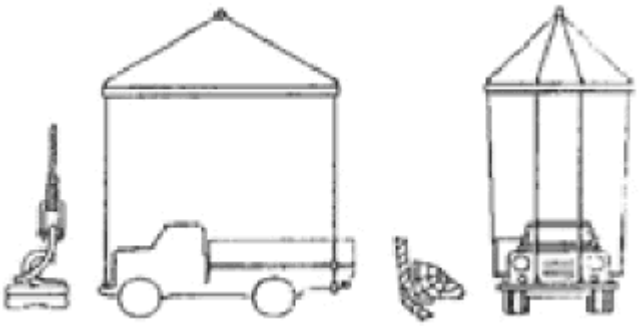

Подвески для грузовых автомашин

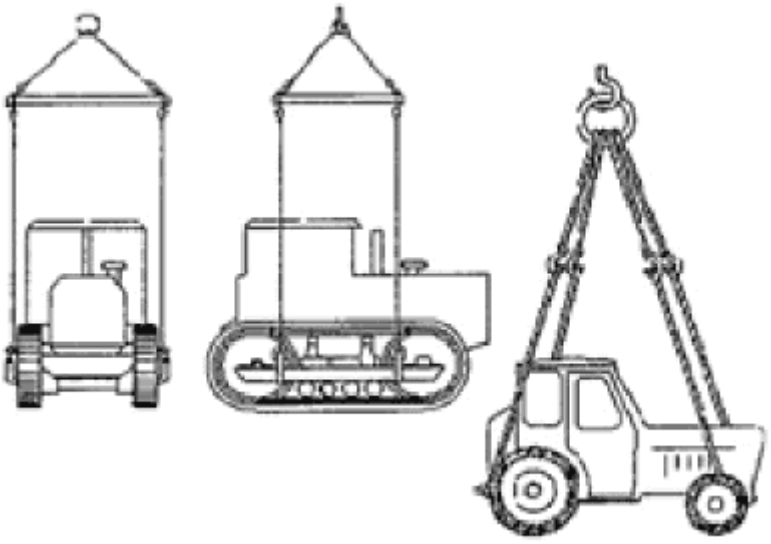

Стропы для тракторов

Приложение N 2
к Инструкции по охране труда
для крановщика (машиниста)
козлового крана

ЗНАКОВАЯ СИГНАЛИЗАЦИЯ,
ПРИМЕНЯЕМАЯ ПРИ ПЕРЕМЕЩЕНИИ ГРУЗОВ КРАНАМИ

Операция		Сигнал
Поднять груз или крюк	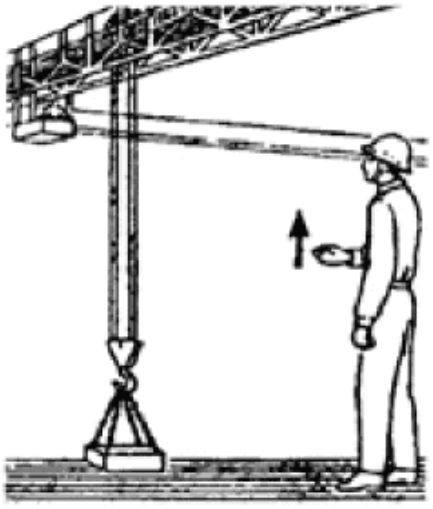	Прерывистое движение вверх руки перед грудью ладонью вверх; рука согнута в локте

Опустить груз или крюк	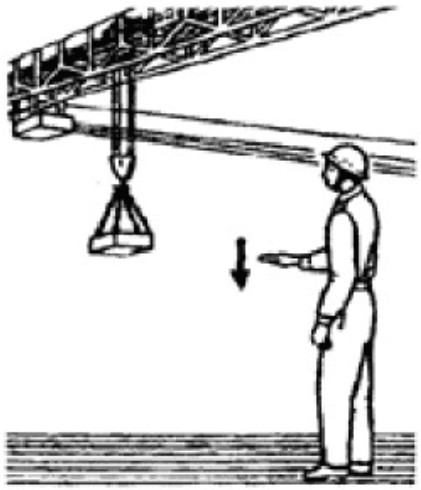	Прерывистое движение вниз руки перед грудью ладонью вниз; рука согнута в локте
Переместить кран (мост)	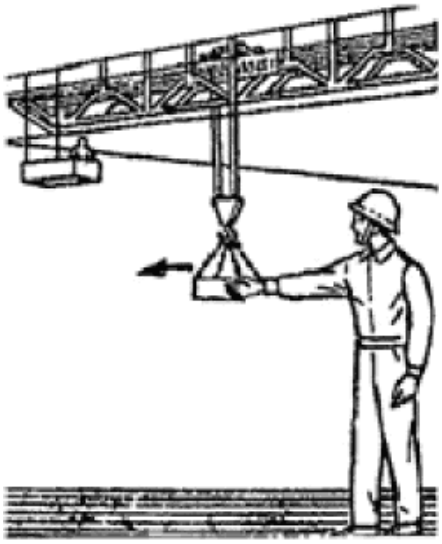	Движение вытянутой рукой, ладонью по направлению требуемого движения крана (моста)
Переместить тележку	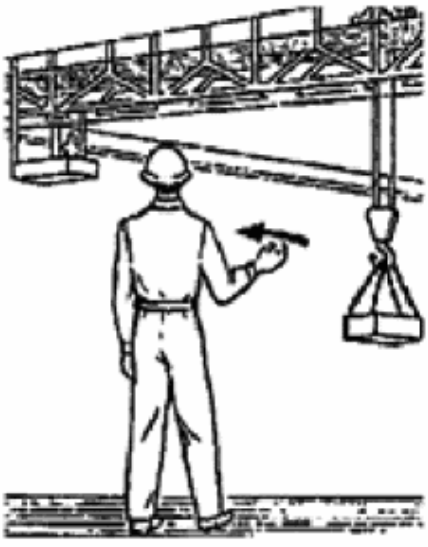	Движение рукой, согнутой в локте, ладонью по направлению требуемого движения тележки

Осторожно (применяется перед подачей основного сигнала в случае надобности незначительного перемещения)	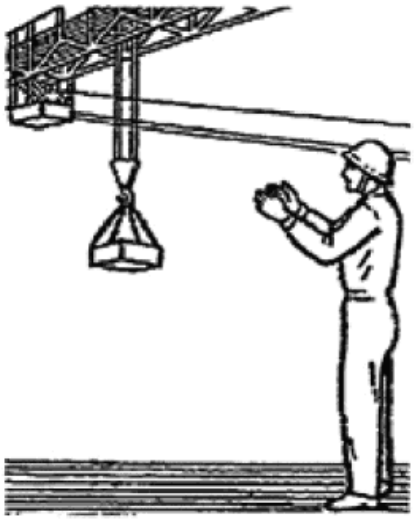	Кисти рук обращены ладонями одна к другой на небольшом расстоянии, руки при этом подняты вверх (при работе с флажком последний направлен параллельно к ладони другой руки)
Стоп (прекратить подъем или перемещение груза)	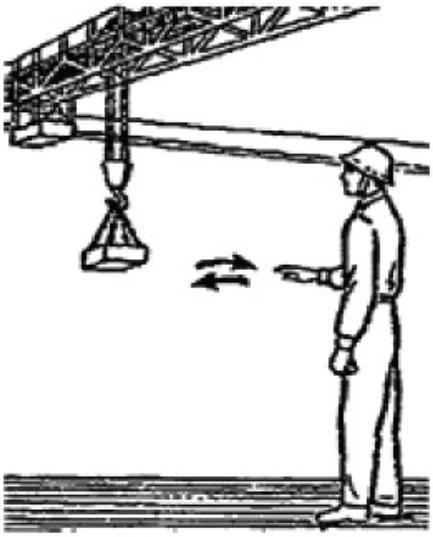	Резкое движение вправо и влево на уровне пояса, ладонь обращена вниз

Примечание:
При применении сигнального флажка должны соблюдаться следующие требования:
а) сигналы подаются развернутым флажком;
б) по окончании надобности в подаче сигналов флажок должен быть свернутым;
в) сигнальный флажок должен иметь размеры: полотнище 260 х 200 мм, длина древка 350 мм.

Приказ Минюста России от 13.06.2023 N 143 "О признании утратившим силу приказа Министерства юстиции РФ от 04.04.2008 N 81 "Об организации работы по выплатам компенсаций в случае гибели (смерти), причинения телесных повреждений или иного вреда здоровью судебного пристава"

(Зарегистрировано в Минюсте России 19.06.2023 N 73893)

МИНИСТЕРСТВО ЮСТИЦИИ РОССИЙСКОЙ ФЕДЕРАЦИИ

ПРИКАЗ
ОТ 13 ИЮНЯ 2023 Г. N 143

О ПРИЗНАНИИ УТРАТИВШИМ СИЛУ
ПРИКАЗА МИНИСТЕРСТВА ЮСТИЦИИ РОССИЙСКОЙ ФЕДЕРАЦИИ
ОТ 04.04.2008 N 81 "ОБ ОРГАНИЗАЦИИ РАБОТЫ ПО ВЫПЛАТАМ
КОМПЕНСАЦИЙ В СЛУЧАЕ ГИБЕЛИ (СМЕРТИ), ПРИЧИНЕНИЯ ТЕЛЕСНЫХ
ПОВРЕЖДЕНИЙ ИЛИ ИНОГО ВРЕДА ЗДОРОВЬЮ СУДЕБНОГО ПРИСТАВА"

В соответствии с подпунктом 8 пункта 2 Положения о Министерстве юстиции Российской Федерации, утвержденного Указом Президента Российской Федерации от 13.01.2023 N 10, приказываю:

Признать утратившим силу приказ Министерства юстиции Российской Федерации от 04.04.2008 N 81 "Об организации работы по выплатам компенсаций в случае гибели (смерти), причинения телесных повреждений или иного вреда здоровью судебного пристава" (зарегистрирован Минюстом России 14.04.2008, регистрационный N 11532).

Министр
К.А.ЧУЙЧЕНКО

Приказ СФР от 28.06.2023 N 1226 "О признании утратившим силу пункта 1 приказа Фонда социального страхования РФ от 24 августа 2000 г. N 157 "О создании в Фонде социального страхования РФ единой системы учета страховых случаев, их анализа и определения размера скидок и надбавок к страховым

тарифам с учетом состояния охраны труда"

ФОНД ПЕНСИОННОГО И СОЦИАЛЬНОГО СТРАХОВАНИЯ
РОССИЙСКОЙ ФЕДЕРАЦИИ

ПРИКАЗ
ОТ 28 ИЮНЯ 2023 Г. N 1226

О ПРИЗНАНИИ УТРАТИВШИМ СИЛУ
ПУНКТА 1 ПРИКАЗА ФОНДА СОЦИАЛЬНОГО СТРАХОВАНИЯ РОССИЙСКОЙ ФЕДЕРАЦИИ ОТ 24 АВГУСТА 2000 Г. N 157 "О СОЗДАНИИ В ФОНДЕ СОЦИАЛЬНОГО СТРАХОВАНИЯ РОССИЙСКОЙ ФЕДЕРАЦИИ ЕДИНОЙ СИСТЕМЫ УЧЕТА СТРАХОВЫХ СЛУЧАЕВ, ИХ АНАЛИЗА И ОПРЕДЕЛЕНИЯ РАЗМЕРА СКИДОК И НАДБАВОК К СТРАХОВЫМ ТАРИФАМ С УЧЕТОМ СОСТОЯНИЯ ОХРАНЫ ТРУДА"

В соответствии с пунктом 2 части 6 статьи 6 Федерального закона от 14 июля 2022 г. N 236-ФЗ "О Фонде пенсионного и социального страхования Российской Федерации" приказываю:

пункт 1 приказа Фонда социального страхования Российской Федерации от 24 августа 2000 г. N 157 "О создании в Фонде социального страхования Российской Федерации единой системы учета страховых случаев, их анализа и определения размера скидок и надбавок к страховым тарифам с учетом состояния охраны труда" признать утратившим силу.

Председатель
С.ЧИРКОВ